cosiflor® VS2 - Montage Fensterrahmen verschraubt mit Spannschuhwinkel S410

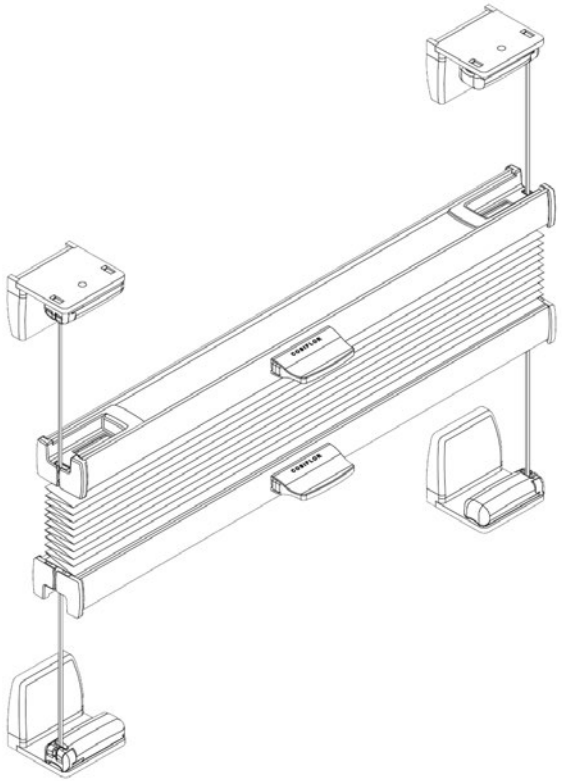

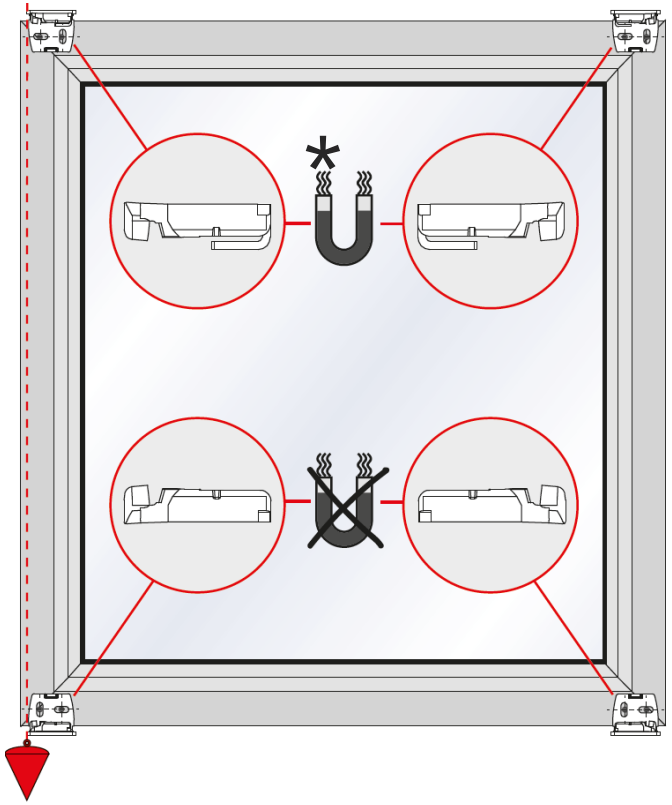

Position der Spannschuhwinkel entsprechend bestellter Anlagengröße gemäß Aufmaß

*Optional - Wenn Sie die magnetische Verrastung bestellt haben. Bitte die magnetischen Spannschuhe OBEN befestigen!

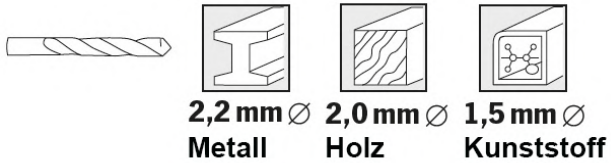

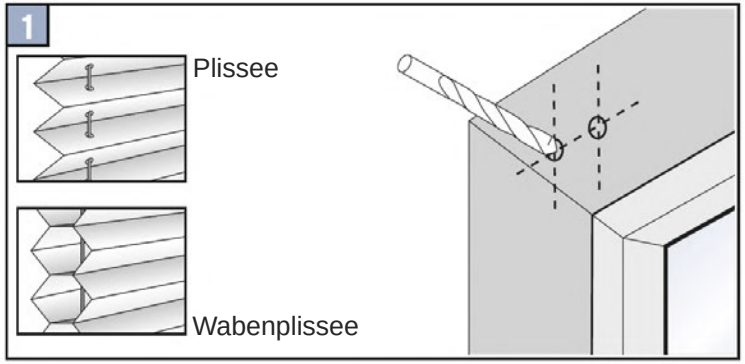

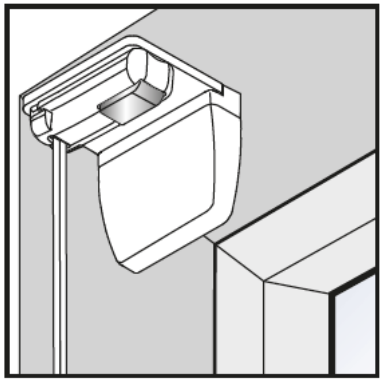

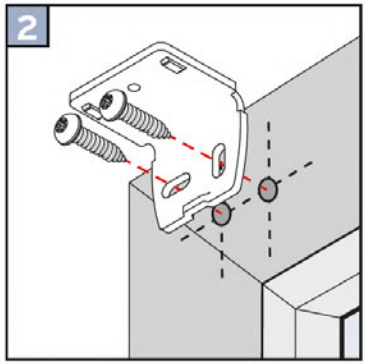

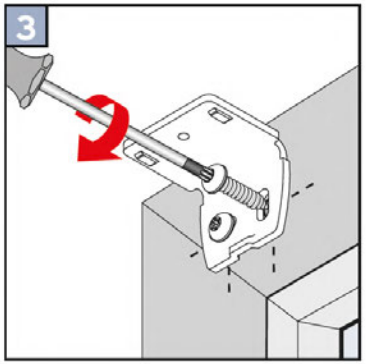

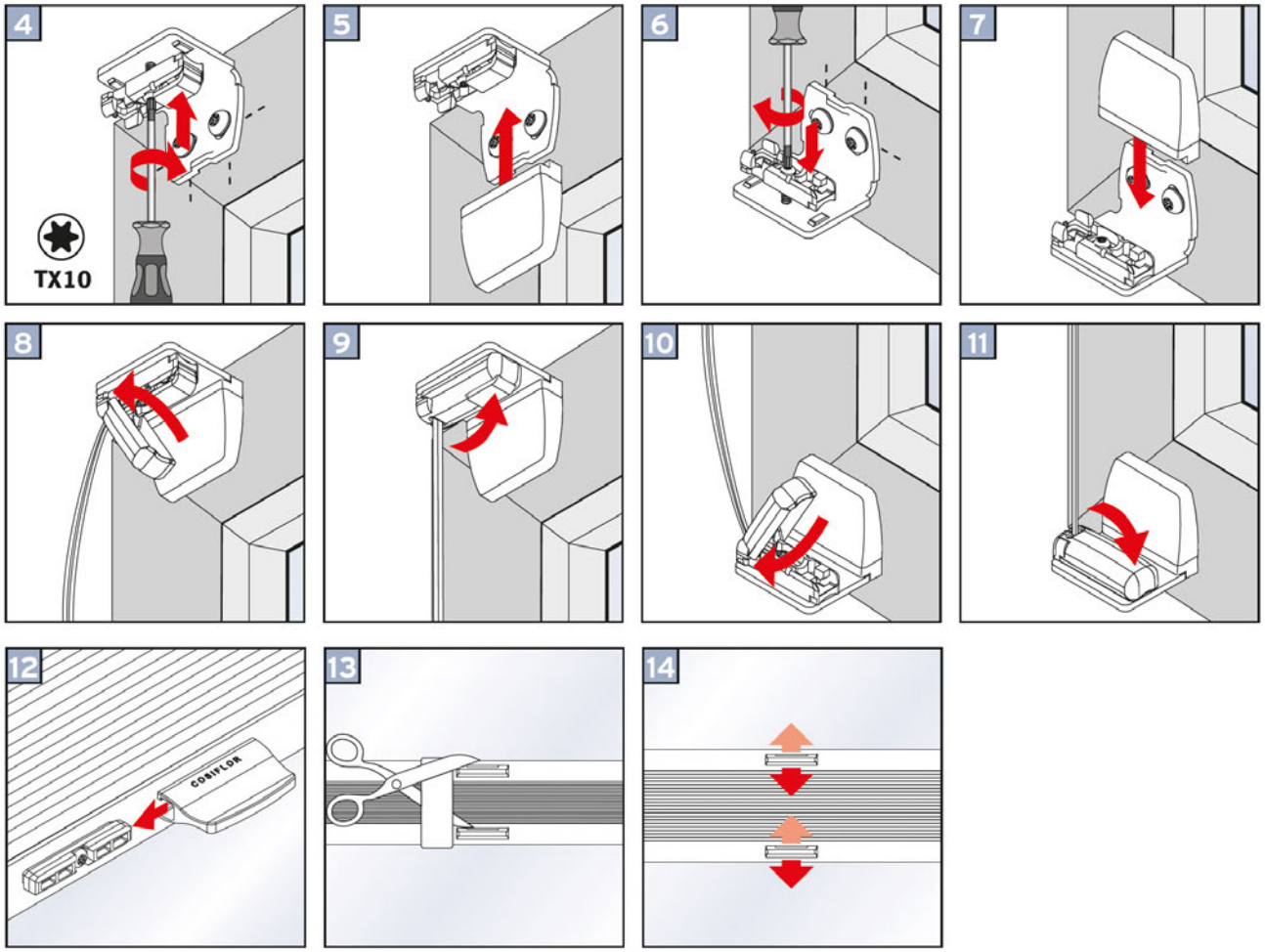
4
TX10
5
6
7
8
9
10
11
12
COSIFLOR
13
14