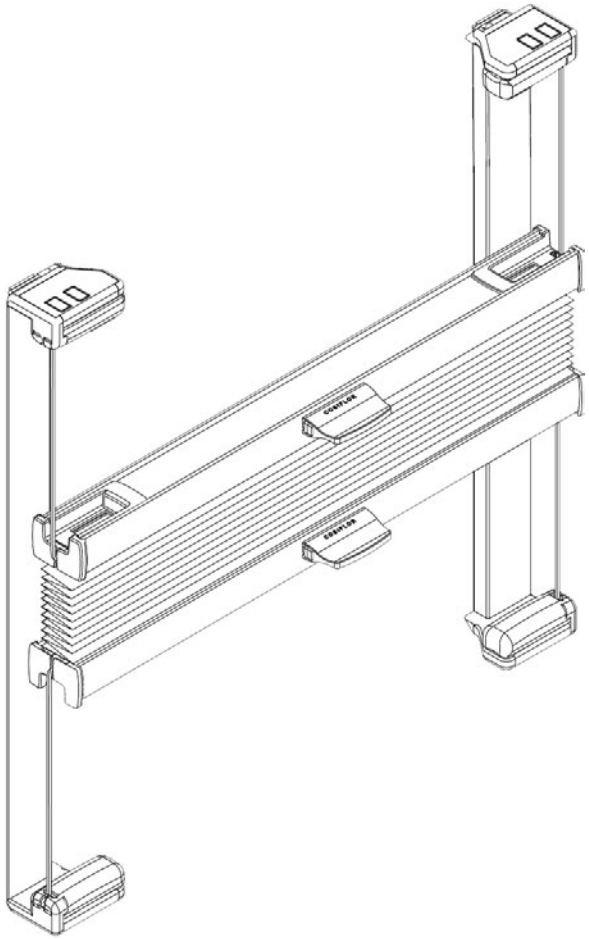

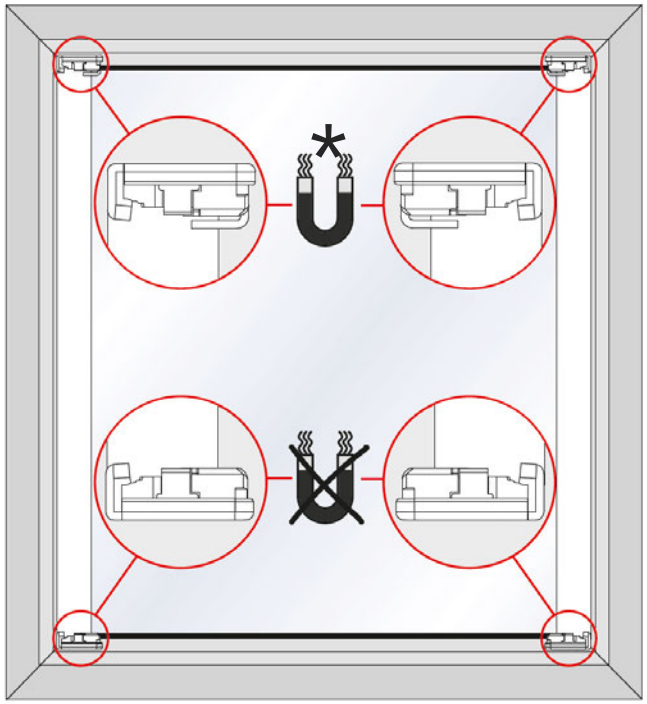

*Optional - Wenn Sie die magnetische Verrastung bestellt haben. Bitte die magnetischen Spannschuhe OBEN befestigen!

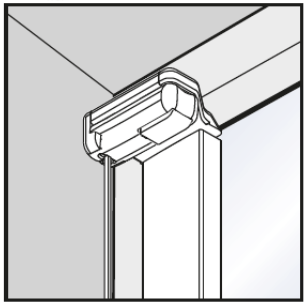

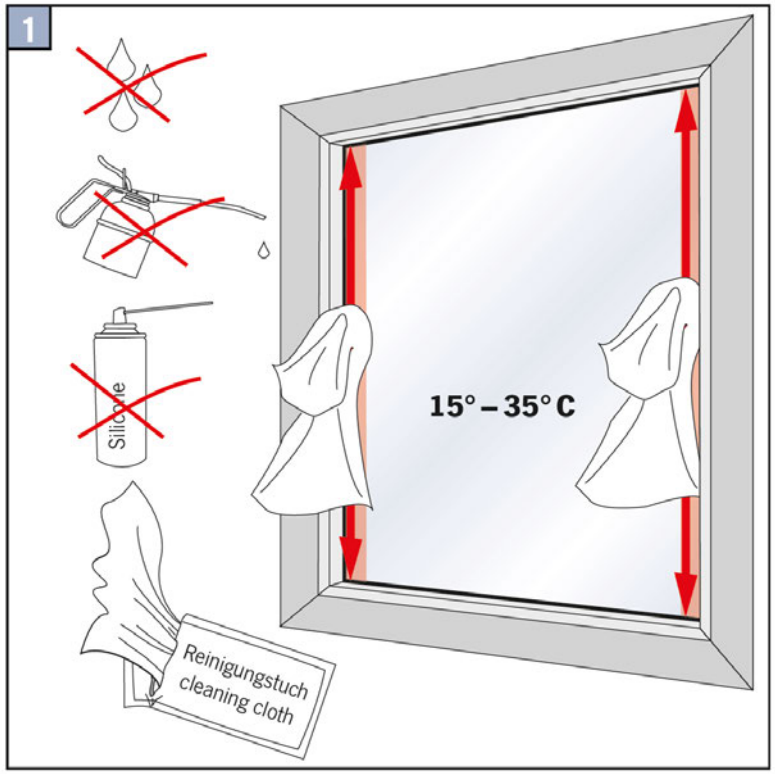

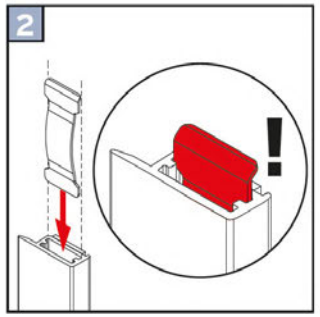
2
!

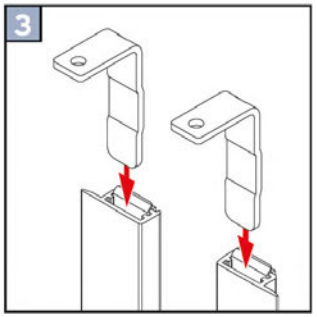
3

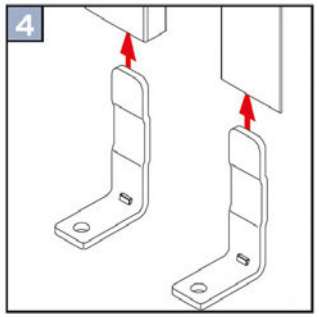
4

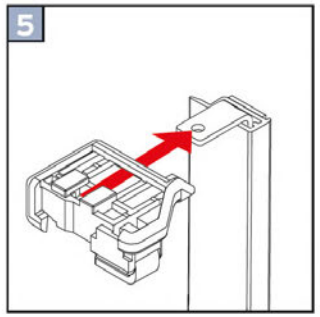
5

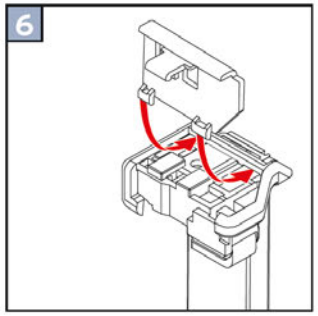
6

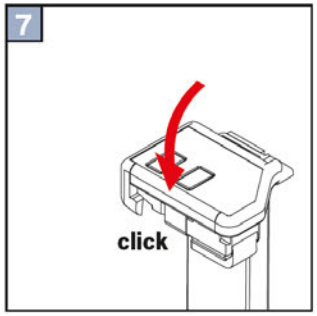
7
click

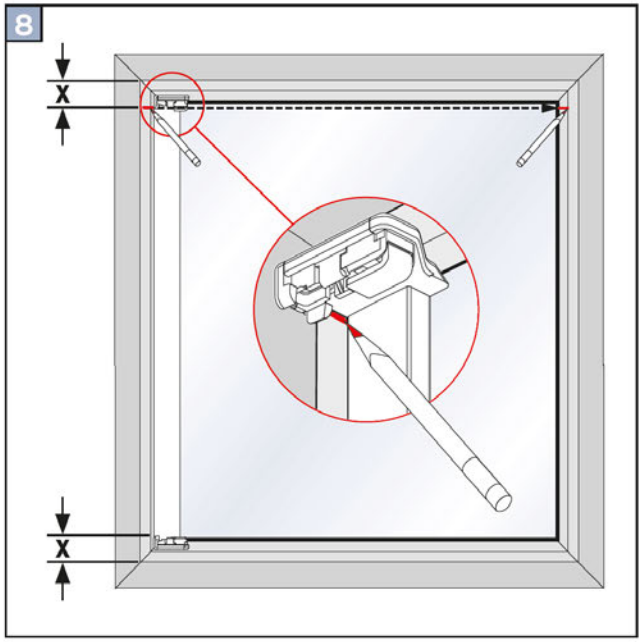
8
X
X

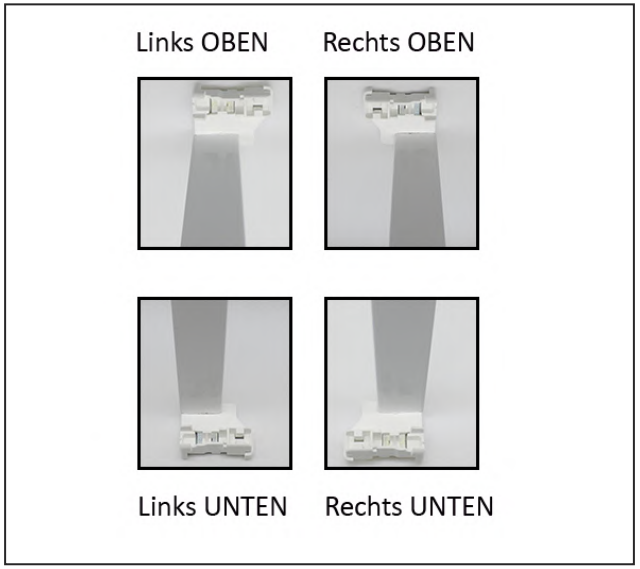
Links OBEN
Rechts OBEN
Links UNTEN
Rechts UNTEN

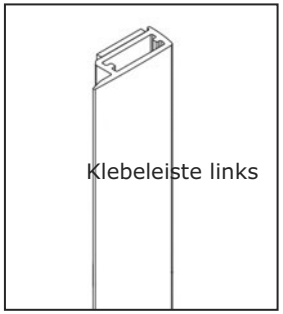
Klebeleiste links

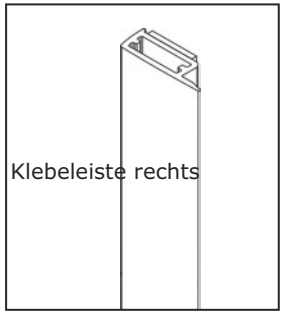
Klebeleiste rechts

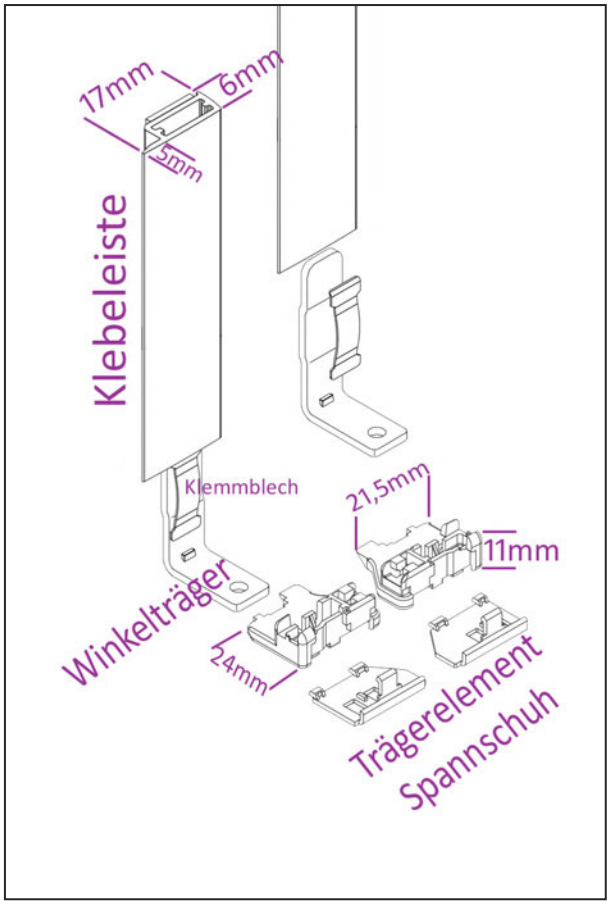
17mm
6mm
3mm
Klebeleiste
Klemmblech
21,5mm
11mm
Winkelträger
24mm
Trägerelement
Spannschuh

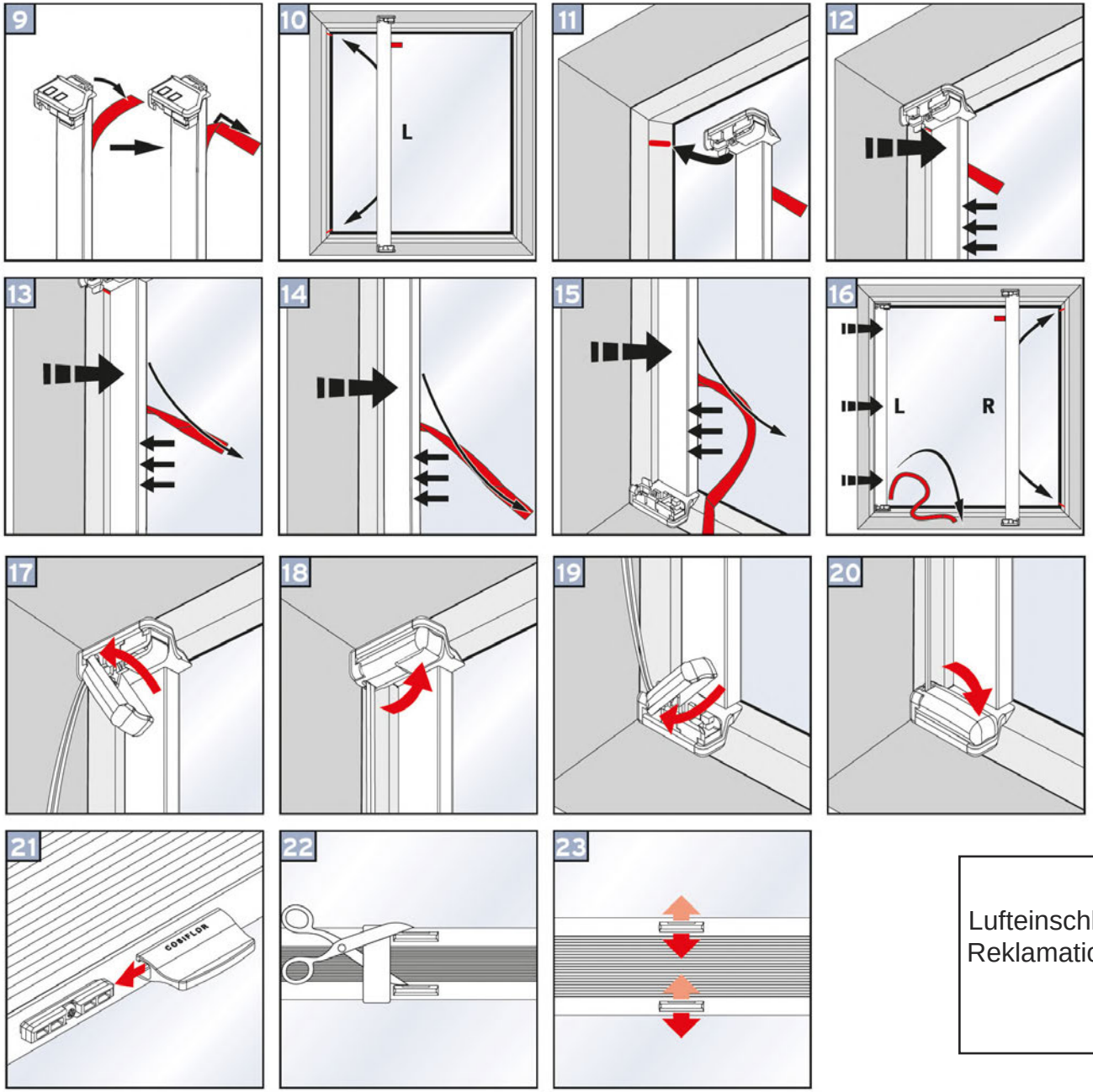

Lufteinschlüsse innerhalb der Klebefläche stellen keinen Reklamationsgrund dar, solange die Funktion des Profils nicht beeinträchtigt wird.