myfaltstores
Die PlisseeMACHER

Dachfenstermodell DF20 cosiflor®

Plissee im Wunschmaß

Systemtechnik
Cosiflor® Systemtechnik. Die marktführende Technik für Plissee der Premiumklasse. Ausgereift, bewährt, wartungsfrei und innovativ. Ansprechendes modernes Design. Eine Systemtechnik mit höchsten Qualitätsansprüchen die diesen auch gerecht wird.

Schienenprofil
Aluminium stranggepresst weiß matt pulverbeschichtet. Mit entsprechend farblich passenden seitlichen Kunststoffendkappen (weiß) geschlossen. Stoffbreite = Schienenprofilbreite, die seitlichen Endkappen stehen über (LI+RE jeweils nur 1mm). Seitliche Abdeckprofile in Farbe weiß.

Bedienung
Der Stoffbehang arretiert selbsttätig in jeder beliebigen horizontalen Position.

Führung
Seitliche Verspannungen über Aluminium Abdeckprofile (Farbe weiß)

Befestigung
erfolgt über die seitlichen Abdeckprofile / Spannschuhhalte
r.

cosiflor® Premiumstoffe
Die Myfaltstores Kollektion beinhaltet ausschließlich hochwertige Stoffe mit einer Faltentiefe von 20mm bei den klassischen Plisseestoffen und einer Faltentiefe von 25mm bei den Wabenstoffen. Faltenfest und mit hoher Lichtechtheit.

Produkthinweise
Für Fensterrahmen und Glas dürfen keine scharfen bzw. alkalischen Reinigungsmittel verwendet werden, die mit dem Stoff direkt oder indirekt (Schwitzwasser) in Verbindung kommen. Bei unzureichender Be- und Entlüftung kann es zu Kondenswasserbildung kommen. Keine Gewährleistung übernehmen wir für Stoffbeschädigungen die durch Tropfwasser oder Fliegenexkremente entstehen. Für Glasschäden, die nach dem Plissee-Einbau auftreten, können keine Garantieansprüche geltend gemacht werden.

Einsatzbereich
Faltstore Plissees sind NUR für den Einsatz in beheizten Wohnräumen geeignet. NICHT geeignet für den Einsatz im Aussenbereich (z.B. in offenen oder teil- bzw. vollverglasten Überdachungen), für Schwimmbäder sowie Gewächshäuser und unter Doppelstegplatten bzw. Kunststoffverglasungen. Hierfür kann keine Gewährleistung übernommen werden.

Bedienung
Für eine dauerhafte Plissierung ist es notwendig die Anlage regelmäßig zu bedienen und über längere Zeit auch einmal zusammengefaltet zu belassen. Besonders, wenn die Anlage hohen Temperaturen (Südfenster) ausgesetzt ist, ist dieser Gebrauch wichtig um die Plissierung zu unterstützen.
Maßanfertigung! Jede bestellte Anlage wird exakt im Kundenmaß angefertigt. Die Anlage kann weder umgetauscht noch zurückgenommen werden.

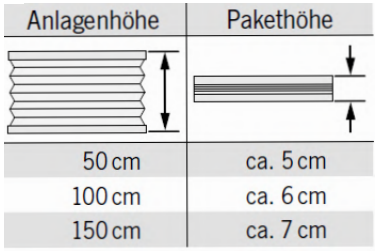

Anlagenhöhe	Pakethöhe
50 cm	ca. 5 cm
100 cm	ca. 6 cm
150 cm	ca. 7 cm

Technische Änderungen ohne Vorankündigung vorbehalten

Verspannte Plissees mit Griffbedienung

für Dachflächenfenster (Velux, Roto)

Schiene weiß matt

Myfaltstores DF20 mit Griffbedienung

für Dachflächenfenster (Velux und Roto Typen)

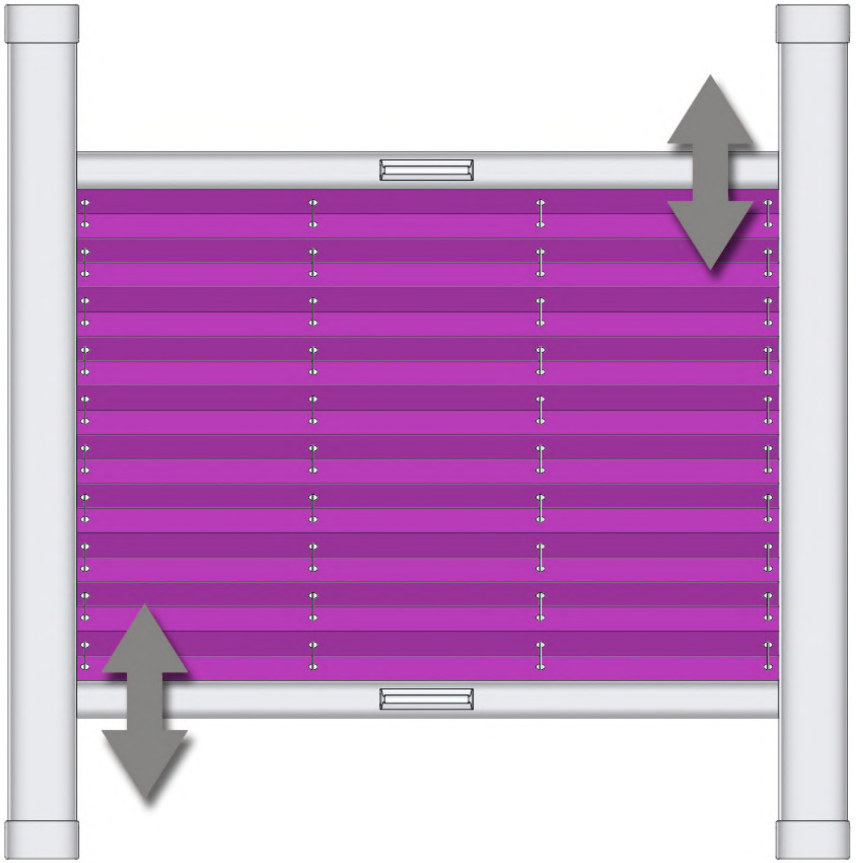

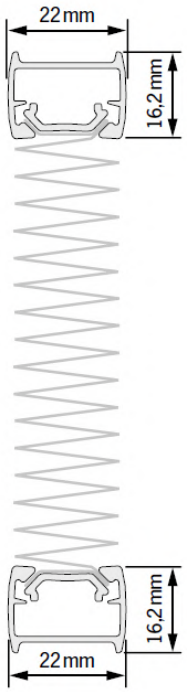

Bediengriff

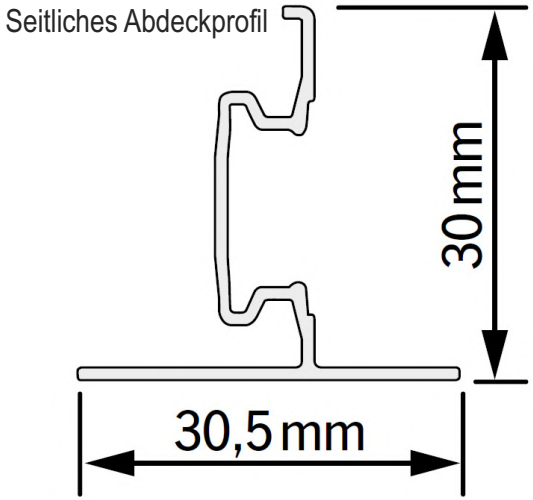

Anlagengrössen

Max. Breite 150cm | Max. Höhe 160cm

Min. Breite 20cm | Min. Höhe 20cm

UPGRADE

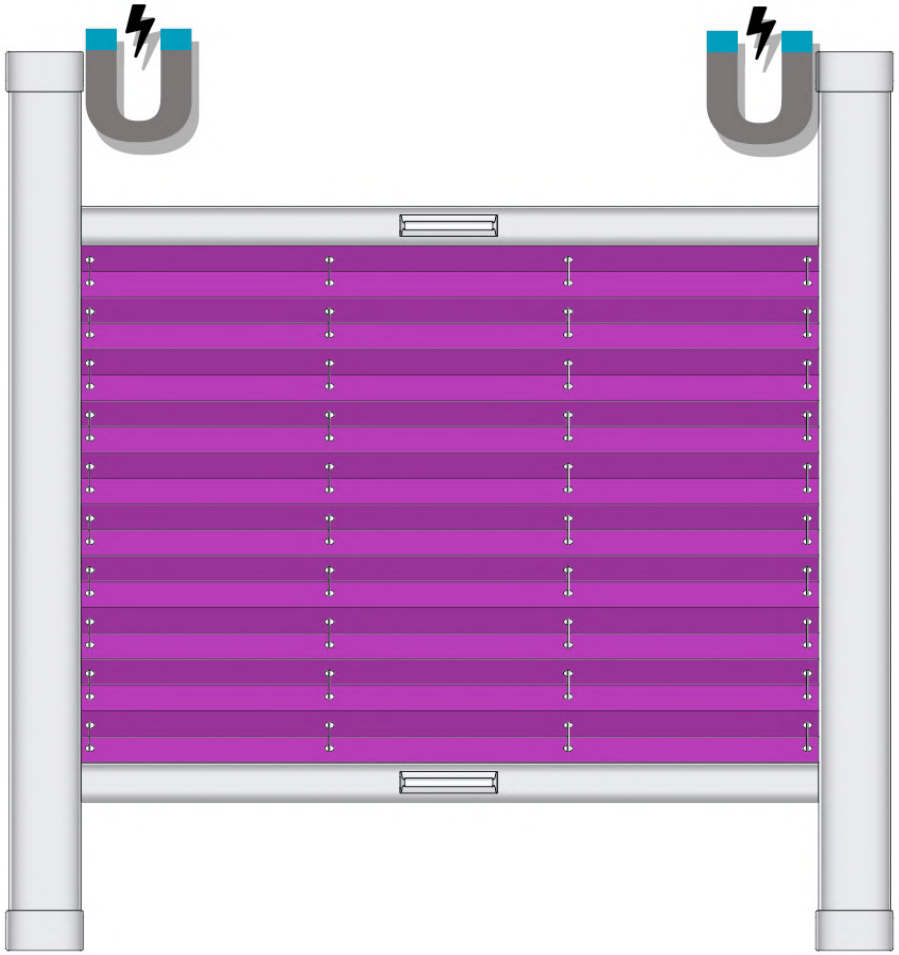

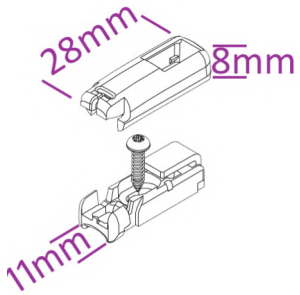

Magnetische Verrastung der oberen Bewegungsschiene. Optimiertes schließen der Bedienschiene über magnetische Spannschuhhalterung in der oberen Halteposition. Bedienschiene schließsicher verrastet über Magnet am Spannschuh.

Myfaltstores DF20 mit Griffbedienung

für Velux Fenstertypen

GDL;GGL;GHL;GLL;GPL;GXL;GZL
GGU;GLU;GHU;GPU;GTU;GXU
(Holz/Kunststoff) ab 05.2013

Größen-bezeichnung	Flügellichtmaß B x H / cm
CK02	38,3 x 59,5
CK04	38,3 x 79,5
CK06	38,3 x 99,5
FK04	49,3 x 79,5
FK06	49,3 x 99,5
FK08	49,3 x 121,5
MK04	61,3 x 79,5
MK06	61,3 x 99,5
MK08	61,3 x 121,5
MK10	61,3 x 141,7
PK04	77,5 x 79,5
PK06	77,5 x 99,5
PK08	77,5 x 121,5
PK10	77,5 x 141,7
SK06	97,3 x 99,5
SK08	97,3 x 121,5
SK10	97,3 x 141,7
UK04	117,3 x 79,5
UK08	117,3 x 121,5
UK10	117,3 x 141,7

GIL/GIU;VIU (Zudatzelement unten schräg)
(Holz/Kunststoff)

Größen-bezeichnung		Flügellichtmaß B x H / cm
M34	MK34	61,3 x 73,9
P34	PK34	77,5 x 73,9
S34	SK34	97,3 x 73,9
U34	UK34	117,3 x 73,9

GDL;GEL;GGL;GHL;GPL;GTL;GXL
(Holz) bis 04.2013

Größen-bezeichnung		Flügellichtmaß B x H / cm
	(102)	39,7 x 57,5
	(104)	39,7 x 77,5
	(204)	50,7 x 77,5
	(206)	50,7 x 97,5
B04		30,5 x 73,9
C01		38,4 x 46,0
C02		38,4 x 53,9
C04		38,4 x 73,9
C06		38,4 x 93,9
F04		49,4 x 73,9
F06		49,4 x 93,9
F08		49,4 x 115,9
M04	(304)	61,4 x 73,9
M06	(306)	61,4 x 93,9
M08	(308)	61,4 x 115,9
M10	(310)	61,4 x 136,1
M12	(310)	61,4 x 156,2
P04	(404)	77,6 x 73,9
P06	(406)	77,6 x 93,9
P08	(408)	77,6 x 115,9
P10	(410)	77,6 x 136,1
S01	(604)	97,4 x 46,0
S04	(604)	97,4 x 73,9
S06	(606)	97,4 x 93,9
S08	(608)	97,4 x 115,9
S10	(610)	97,4 x 136,1
U04	(804)	117,4 x 73,9
U08	(808)	117,4 x 115,9
U10	(810)	117,4 x 136,1

Das Veluxtypenschild Ihres Fensters finden Sie bei geöffnetem Fenster rechts oder links hinter der Griffleiste.

GGU;GHU;GPU;GTU;GXU
(Kunststoff) bis 04.2013

Größen-bezeichnung	Flügellichtmaß B x H /cm
C02	38,4 x 53,9
C04	38,4 x 73,9
C06	38,4 x 93,9
F04	49,4 x 73,9
F06	49,4 x 93,9
F08	49,4 x 115,9
M04	61,4 x 73,9
M06	61,4 x 93,9
M08	61,4 x 115,9
M10	61,4 x 136,1
P06	77,6 x 93,9
P08	77,6 x 115,9
P10	77,6 x 136,1
S06	97,4 x 93,9
S08	97,4 x 115,9
S10	97,4 x 136,1
U08	117,4 x 115,9
U10	117,4 x 136,1

GIL (Zusatzelement unten, schräg)
(Holz) bis 06.2000

Größen-bezeichnung	Flügellichtmaß B x H /cm
334	61,3 x 75,9
434	77,5 x 75,9
634	97,3 x 75,9
834	117,3 x 75,9

GIV (Zusatzelement oben)
(Kunststoff) bis 04.2013

Größen-bezeichnung	Flügellichtmaß B x H /cm
(350)	61 x 41,0
(450)	77 x 41,0
(650)	97 x 41,0
(850)	117 x 41,0
M50	61 x 36,0
P50	77 x 36,0
S50	97 x 36,0
U50	117 x 36,0

VFE
(Zusatzelement unten, senkrecht)
(Holz) bis 06.2000

Größen-bezeichnung	Flügellichtmaß B x H /cm
331	61,3 x 38,7
431	77,5 x 38,7
631	97,3 x 38,7
831	117,3 x 38,7
334	61,3 x 74,0
434	77,5 x 74,0
634	97,3 x 74,0
834	117,3 x 74,0

VFE/VIU
(Zusatzelement unten, senkrecht)
(Holz/Kunststoff) ab 05.2013

Größen-bezeichnung	Flügellichtmaß B x H /cm
MK31	61,2 x 38,7
MK35	61,2 x 74,1
MK36	61,2 x 94,1
MK38	61,2 x 116,1
PK31	77,4 x 38,7
PK35	77,4 x 74,1
PK36	77,4 x 94,1
PK38	77,4 x 116,1
SK31	97,2 x 38,7
SK35	97,2 x 74,1
SK36	97,2 x 94,1
SK38	97,2 x 116,1
UK31	117,2 x 38,7
UK35	117,2 x 74,1
UK36	117,2 x 94,1
UK38	117,2 x 116,1

VFE;VFA/B
(Zusatzelement unten, senkecht)
(Holz) bis 04.2013

Größen-bezeichnung	Flügellichtmaß B x H /cm
M31	61,4 x 39,3
M34	61,4 x 74,3
M36	61,4 x 94,3
M38	61,4 x 116,3
P31	77,6 x 39,3
P34	77,6 x 74,3
P36	77,6 x 94,3
P38	77,6 x 116,3
S31	97,4 x 39,3
S34	97,4 x 74,3
S36	97,4 x 94,3
S38	97,4 x 116,3
U31	117,4 x 39,3
U34	117,4 x 74,3

VG;VL;VX/VU;VKU (NICHT VL-PU!)
(Holz/KUnststoff) bis 2001
Flügeltyp A: mit Schattenfuge, werkseitiger Träger
Flügeltyp B: ohne Schattenfuge

Größen-bezeichnung	Flügellichtmaß B x H /cm
021 A	39,0 x 60,9
021 B	40,0 x 61,8
Y 21	38,4 x 60,1
023 A	39,0 x 80,9
023 B	40,0 x 81,8
Y23	38,4 x 80,1
033 A	49,0 x 80,9
033 B	50,0 x 81,8
Y33	48,4 x 80,1
035 A	49,0 x 100,9
035 B	50,0 x 101,8
Y35	48,4 x 100,1
043 A	59,0 x 80,9
043 B	60,0 x 81,8
Y43	58,4 x 80,1
045 A	59,0 x 100,9
045 B	60,0 x 101,8
Y45	58,4 x 100,1
047 A	59,0 x 120,9
047 B	60,0 x 121,8
Y47	58,4 x 120,1
065 A	77,0 x 100,9
065 B	78,0 x 101,8
Y65	76,4 x 100,1
067 A	77,0 x 120,9
067 B	78,0 x 121,8
Y67	76,4 x 120,1
085 A	97,0 x 100,9
085 B	98,0 x 101,8
Y85	96,4 x 100,1
087 A	97,0 x 120,9
087 B	98,0 x 121,8
Y87	96,4 x 120,1
089 A	97,0 x 140,9
089 B	98,0 x 141,8
Y89	96,4 x 140,1
107 A	117,0 x 120,9
107 B	118,0 x 121,8
Y97	116,4 x 120,1
109 A	117,0 x 140,9
109 B	118,0 x 141,8
Y99	116,4 x 140,1
125 A	137,4 x 100,9
125 B	138,4 x 101,8
127 A	137,4 x 120,9
127 B	138,4 x 121,8

Myfaltstores DF20 mit Griffbedienung

für Velux Fenstertypen

Das Veluxtypenschild Ihres Fensters finden Sie bei geöffnetem Fenster rechts oder links hinter der Griffleiste.

6..H, SR, SA; 8..H, SR, SA
(Holz)

Größen-bezeichnung	Flügellichtmaß B x H /cm
5 / 7	35,2 x 58,0
5 / 9	35,2 x 78,0
5 / 11	35,2 x 98,0
6 / 9	46,2 x 78,0
6 / 11	46,2 x 98,0
6 / 14	46,2 x 120,0
6 / 18	46,2 x 160,0
7 / 7	55,2 x 58,0
7 / 9	55,2 x 78,0
7 / 11	55,2 x 98,0
7 / 14	55,2 x 120,0
7 / 16	55,2 x 140,0
7 / 18	55,2 x 160,0
8 / 11	66,2 x 92,0
8 / 13	66,2 x 110,0
9 / 7	75,2 x 58,0
9 / 9	75,2 x 78,0
9 / 11	75,2 x 98,0
9 / 14	75,2 x 120,0
9 / 16	75,2 x 140,0
9 / 18	75,2 x 160,0
10 / 11	86,2 x 92,0
10 / 14	86,2 x 125,0
11 / 7	95,2 x 58,0
11 / 9	95,2 x 78,0
11 / 11	95,2 x 98,0
11 / 14	95,2 x 120,0
11 / 16	95,2 x 140,0
13 / 7	115,2 x 58,0
13 / 9	115,2 x 78,0
13 / 14	115,2 x 120,0
13 / 16	115,2 x 140,0

6..K; 6..K SR; 9..K; 8..K SR, SA
R6..H+K; R6..H+K SR; R8..H+K
RB..H+K SR
(Holz+Kunststoff)

Größen-bezeichnung	Flügellichtmaß B x H /cm
5 / 7	32,8 x 56,8
5 / 9	32,8 x 76,8
5 / 11	32,8 x 96,8
6 / 9	43,8 x 76,8
6 / 11	43,8 x 96,8
6 / 14	43,8 x 118,8
6 / 18	43,8 x 158,8
7 / 7	52,8 x 56,8
7 / 9	52,8 x 76,8
7 / 11	52,8 x 96,8
7 / 14	52,8 x 118,8
7 / 16	52,8 x 138,8
7 / 18	52,8 x 158,8
8 / 11	63,8 x 90,8
8 / 13	63,8 x 108,8
9 / 7	72,8 x 56,8
9 / 9	72,8 x 76,8
9 / 11	72,8 x 96,8
9 / 14	72,8 x 118,8
9 / 16	72,8 x 138,8
9 / 18	72,8 x 158,8
10 / 11	83,8 x 90,8
10 / 14	83,8 x 123,8
11 / 7	92,8 x 56,8
11 / 9	92,8 x 76,8
11 / 11	92,8 x 96,8
11 / 14	92,8 x 118,8
11 / 16	92,8 x 138,8
13 / 7	112,8 x 56,8
13 / 9	112,8 x 76,8
13 / 14	112,8 x 118,8
13 / 16	112,8 x 138,8

Q;Q4;QT4
(Holz+Kunststoff) ab 2015

Größen-bezeichnung	Flügellichtmaß B x H /cm
47 / 78	30,1 x 57,1
47 / 98	30,1 x 77,1
55 / 70	38,1 x 49,2
55 / 78	38,1 x 57,1
55 / 98	38,1 x 77,1
55 / 118	38,1 x 97,1
60 / 60	43,1 x 39,7
66 / 98	49,1 x 77,1
66 / 118	49,1 x 97,1
66 / 140	49,1 x 119,1
66 / 160	49,1 x 139,3
66 / 180	49,1 x 159,3
70 / 118	53,4 x 97,1
78 / 55	61,1 x 34,7
78 / 78	61,1 x 57,1
78 / 98	61,1 x 77,1
78 / 118	61,1 x 97,1
78 / 140	61,1 x 119,1
78 / 160	61,1 x 139,3
78 / 180	61,1 x 159,3
94 / 55	77,3 x 34,7
94 / 78	77,3 x 57,1
94 / 98	77,3 x 77,1
94 / 118	77,3 x 97,1
94 / 140	77,3 x 119,1
94 / 160	77,3 x 139,3
94 / 180	77,3 x 159,3
114 / 55	97,1 x 34,7
114 / 78	97,1 x 57,1
114 / 98	97,1 x 77,1
114 / 118	97,1 x 97,1
114 / 140	97,1 x 119,1
114 / 160	97,1 x 139,3
114 / 180	97,1 x 159,3
134 / 78	117,1 x 57,1
134 / 98	117,1 x 77,1
134 / 118	117,1 x 97,1
134 / 140	117,1 x 119,1
134 / 160	117,1 x 139,3

7..K SR; R7..K SR; DA 3
(Kunststoff)

Größen-bezeichnung	Flügellichtmaß B x H /cm
5 / 8	35,4 x 64,0
5 / 10	35,4 x 84,0
6 / 10	45,4 x 84,0
6 / 12	45,4 x 104,0
7 / 9	58,6 x 77,7
7 / 10	55,4 x 84,0
7 / 11	58,6 x 97,7
7 / 12	55,4 x 104,0
7 / 13	58,6 x 119,7
7 / 14	55,4 x 124,0
8 / 12	73,4 x 104,0
8 / 14	73,4 x 124,0
10 / 12	93,4 x 104,0
10 / 14	93,4 x 124,0
11 / 11	94,6 x 97,7
11 / 13	94,6 x 119,7

43..H+K, SR; R3..K; 7..H+K;
R4..H+K; R7..H+K
(Holz/Kunststoff)

Größen-bezeichnung	Flügellichtmaß B x H /cm
4 / 9	30,2 x 82,0
5 / 7	38,2 x 62,0
5 / 9	38,2 x 82,0
5 / 11	38,2 x 102,0
6 / 9	49,2 x 82,0
6 / 11	49,2 x 102,0
6 / 14	49,2 x 124,0
6 / 16	49,2 x 144,0
7 / 6	58,2 x 44,0
7 / 7	58,2 x 62,0
7 / 9	58,2 x 82,0
7 / 11	58,2 x 102,0
7 / 14	58,2 x 124,0
7 / 16	58,2 x 144,0
9 / 7	78,2 x 62,0
9 / 9	78,2 x 82,0
9 / 11	78,2 x 102,0
9 / 14	78,2 x 124,0
9 / 16	78,2 x 144,0
10 / 12	86,3 x 106,2
11 / 6	98,2 x 44,0
11 / 7	98,2 x 62,0
11 / 9	98,2 x 82,0
11 / 11	98,2 x 102,0
11 / 14	98,2 x 124,0
12 / 7	106,4 x 58,2
12 / 9	106,4 x 83,1
12 / 12	106,4 x 108,3
13 / 7	118,2 x 62,0
13 / 9	118,2 x 82,0
13 / 14	118,2 x 124,0
78 / 9	62,2 x 82,0
78 / 11	62,2 x 102,0
78 / 14	62,2 x 124,0

310-319 D; 320-329 plus D
(Holz)

Größen-bezeichnung	Flügellichtmaß B x H /cm
5 / 8	38,4 x 69,4
5 / 10	38,4 x 87,4
6/10 (64/10)	48,4 x 87,4
65 / 10	49,4 x 87,4
7 / 10	58,4 x 87,4
7 / 12	58,4 x 107,4
7 / 14	58,4 x 129,4
9 / 12	78,4 x 107,4
9 / 14	78,4 x 129,4
11 / 12	98,4 x 107,4
11 / 14	98,4 x 129,4
13 / 14	118,4 x 129,4

410; 417; 418
(Holz)

Größen-bezeichnung	Flügellichtmaß B x H /cm
5 / 8	38,4 x 68,8
5 / 11	38,4 x 95,8
6 / 8	49,4 x 68,8
6 / 11	49,4 x 95,8
7 / 11	58,4 x 95,8
7 / 14	58,4 x 128,8
8 / 11	69,4 x 95,8
9 / 12	78,4 x 106,8
9 / 14	78,4 x 128,8
10 / 11	89,4 x 95,8
10 / 12	89,4 x 106,8
10 / 14	89,4 x 128,8
13 / 14	118,4 x 128,8

520
(Holz)

Größen-bezeichnung	Flügellichtmaß B x H /cm
5 / 7	38,4 x 53,8
5 / 9	38,4 x 81,8
7 / 9	62,4 x 81,8
7 / 14	62,4 x 123,8
10 / 11	92,4 x 101,8
11 / 11	98,4 x 101,8
11 / 14	98,4 x 123,8
13 / 9	118,4 x 81,8
13 / 14	118,4 x 123,8
70 / 11	54,4 x 101,8
78 / 11	62,4 x 101,8

Myfaltstores DF20 mit Griffbedienung

für Roto Fenstertypen

Roto-Fenstertyp - Fensterflügel waagerecht stellen, so daß die obere Seite des Flügels Richtung Raum zeigt. An der oberen Seite des Flügels finden Sie entweder ein Prägeschild oder eine Kunststoffklappe welche sich seitlich öffnen lässt.

Im Glasfalz

MONTAGE Variante

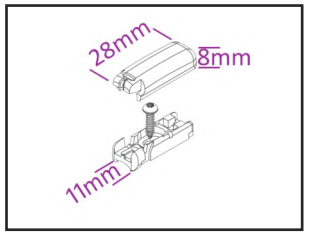

Spannschuh S400 weiß

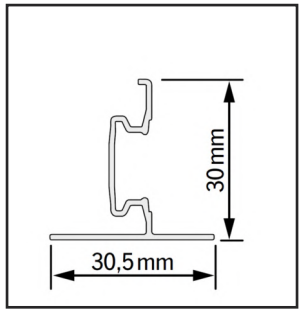

Abdeckprofill weiß

Falztiefe = von Glas bis Vorderkante Glasleiste

myfaltstores
Die PlisseeMACHER

RICHTIG MESSEN

Flügelausführung Markenfenster - Die Kontrollmesspunkte

Velux Dachfenster

Flügeltyp A

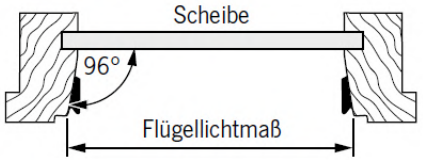

Flügeltyp B

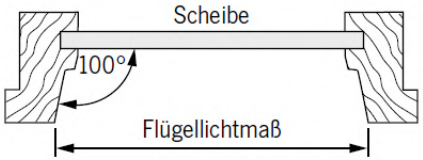

Typ GGU bis Juni 2000

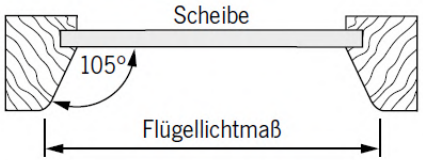

Die Montage erfolgt immer im Falz

Im Laufe der Jahre hat Velux mehrfach ihre Fenstertaypen geändert, zum Teil ohne eine neue Typenbezeichnung zu vergeben.

Zur Bestellung geben Sie bitte an:
- Fenster-Hersteller
-Typenbezeichnung (z.B. GGL)
-Größenbezeichnung (z.B FK06)
- Flügellichtmaß als Kontrollmaß

Zur Kontrolle finden Sie die Flügellicht-maße auch in den Größentabellen

ACHTUNG
Aufgrund der großen Radien bei Velux Typ GGU (bis Juni 2000) verbleibt LI + RE ein LIchtspalt von jeweils 17mm
NICHT EMPFEHLENSWERT

Roto Dachfenster

Alte Bauart

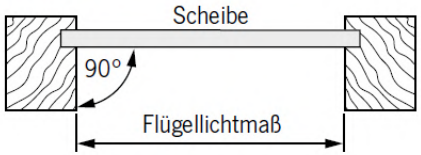

Neue Bauart

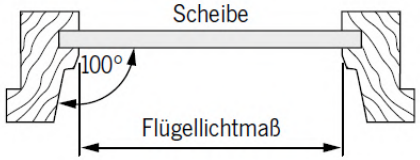

Die Montage erfolgt immer im Falz

Zur Bestellung geben Sie bitte an:
- Fenster-Hersteller
-Typenbezeichnung (z.B. R7)
-Größenbezeichnung (z.B 7/11)
- Flügellichtmaß als Kontrollmaß

Zur Kontrolle finden Sie die Flügellicht-maße auch in den Größentabellen

BITTE BEACHTEN
Bei Roto wird das Flügellichtmaß immer an der engsten Stelle gemessen.

myfaltstores
Die PlisseeMACHER

RICHTIG MESSEN

DF20 für ungenormte Fenstertypen

Montage im Glasfalz

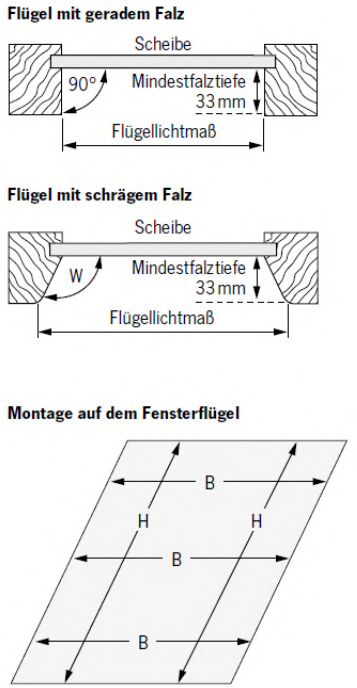

Die Montage erfolgt immer im Falz

Zur Bestellung geben Sie bitte an:
- Flügellichtmaß an der Vorderkante
- Falzschräge also den Winkel (W) zwischen Scheibe und Flügelrahmen

BITTE BEACHTEN
Messen Sie wegen eventueller Toleranzen immer an mehreren Punkten

myfaltstores
Die PlisseeMACHER

Optionales Bedienzubehör

Bedienstab B200

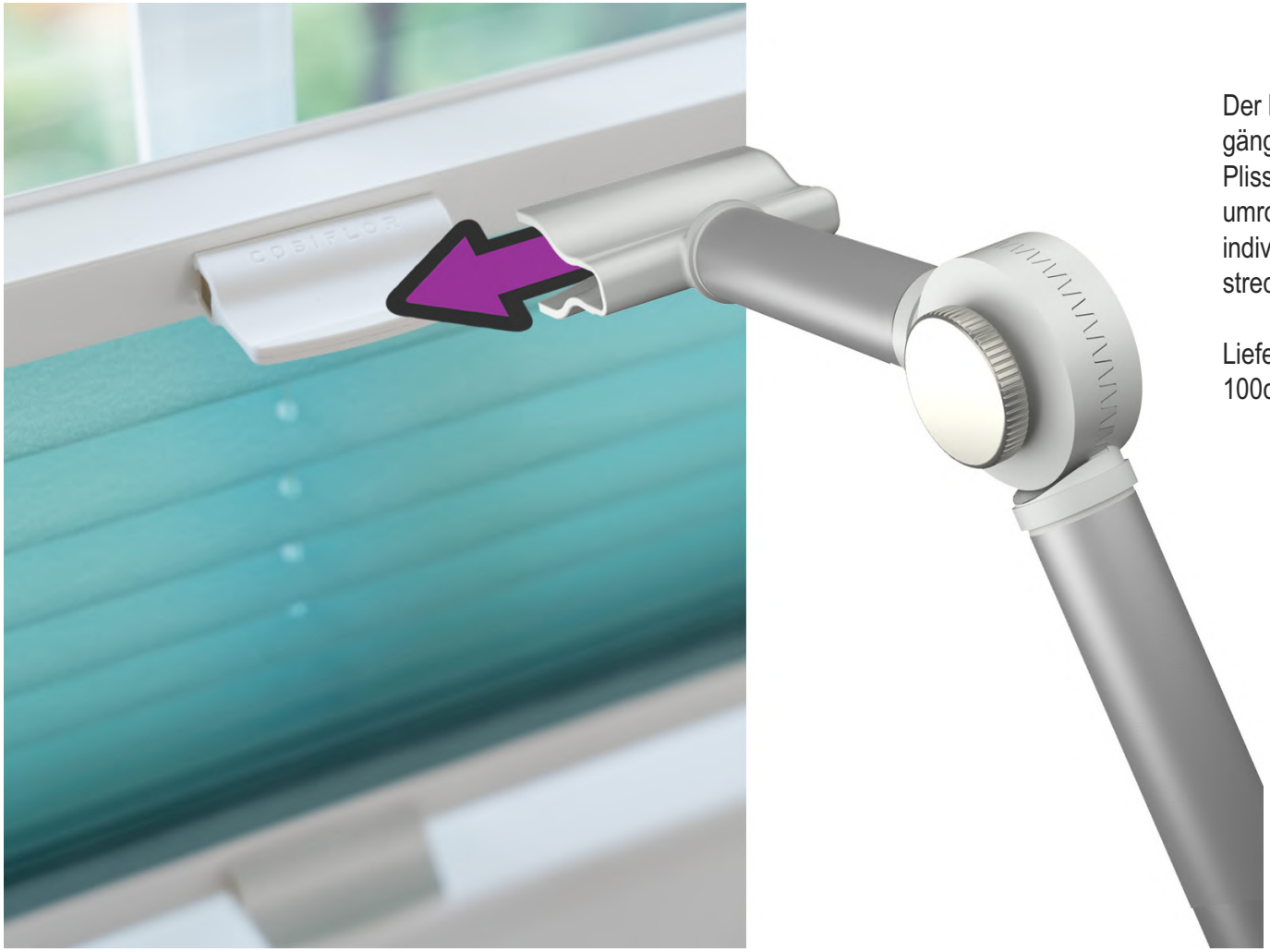

Der Bedienstab B200 kann bei besonders hohen oder nicht leicht zugänglichen Fenstern hilfreich für eine bequeme und einfache Plisseebedienung sein. Der Bedienstab besteht aus einem Aluminiumrohr (Farbe silber). Der Stab hat ein Gelenk, so kann der Winkel individuell angepaßt werden. Das Längenmaß bezieht sich auf die gestreckte gesamte Stablänge.

Lieferbar in folgenden Längen
100cm 125cm 150cm

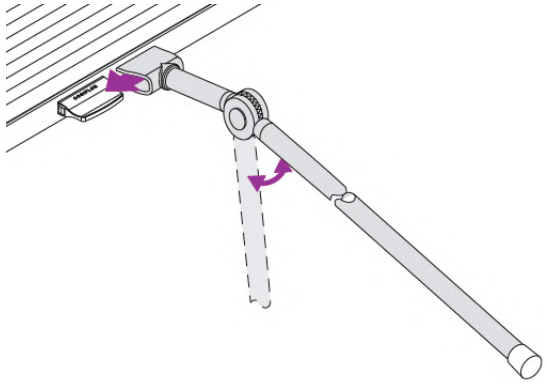

myfaltstores
Die PlisseeMACHER