cosiflor® VS2 - Montage Glasfalz verschraubt mit Spannschuh S400

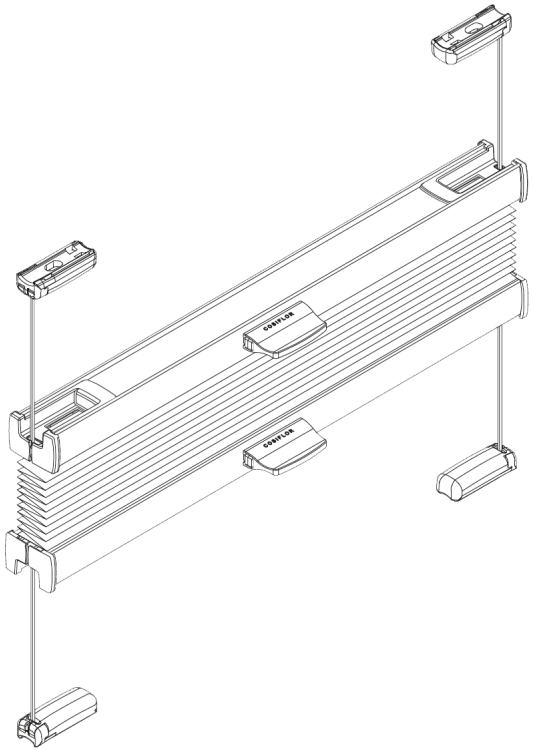

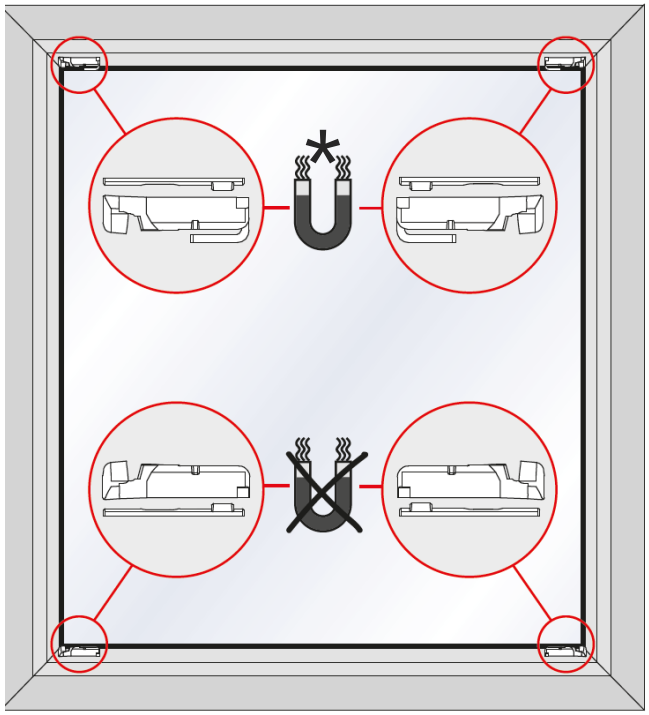

Mind.-Falztiefe 15mm / Wabenplissee 20mm

*Optional - Wenn Sie die magnetische Verrastung bestellt haben. Bitte die magnetischen Spannschuhe OBEN im Falz befestigen!

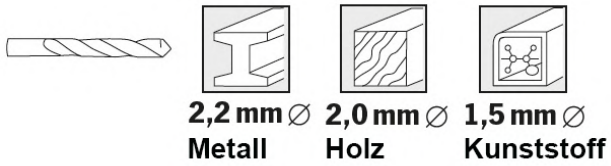

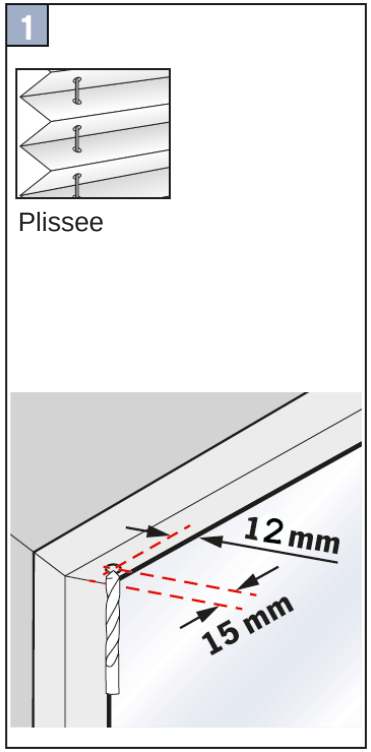

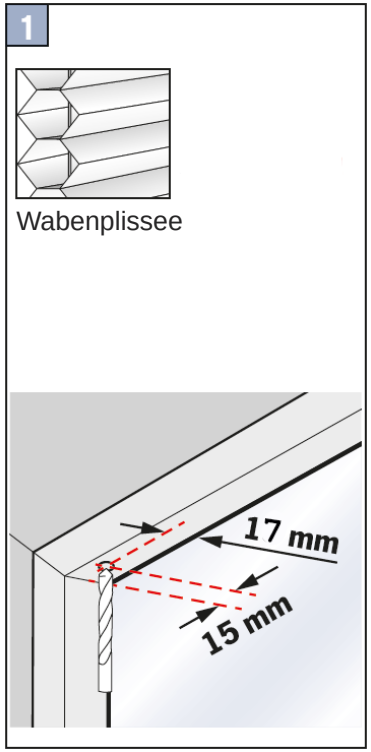

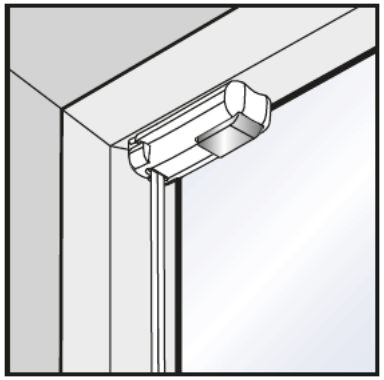

cosiflor® VS2 - Montage Glasfalz verschraubt mit Spannschuh S400

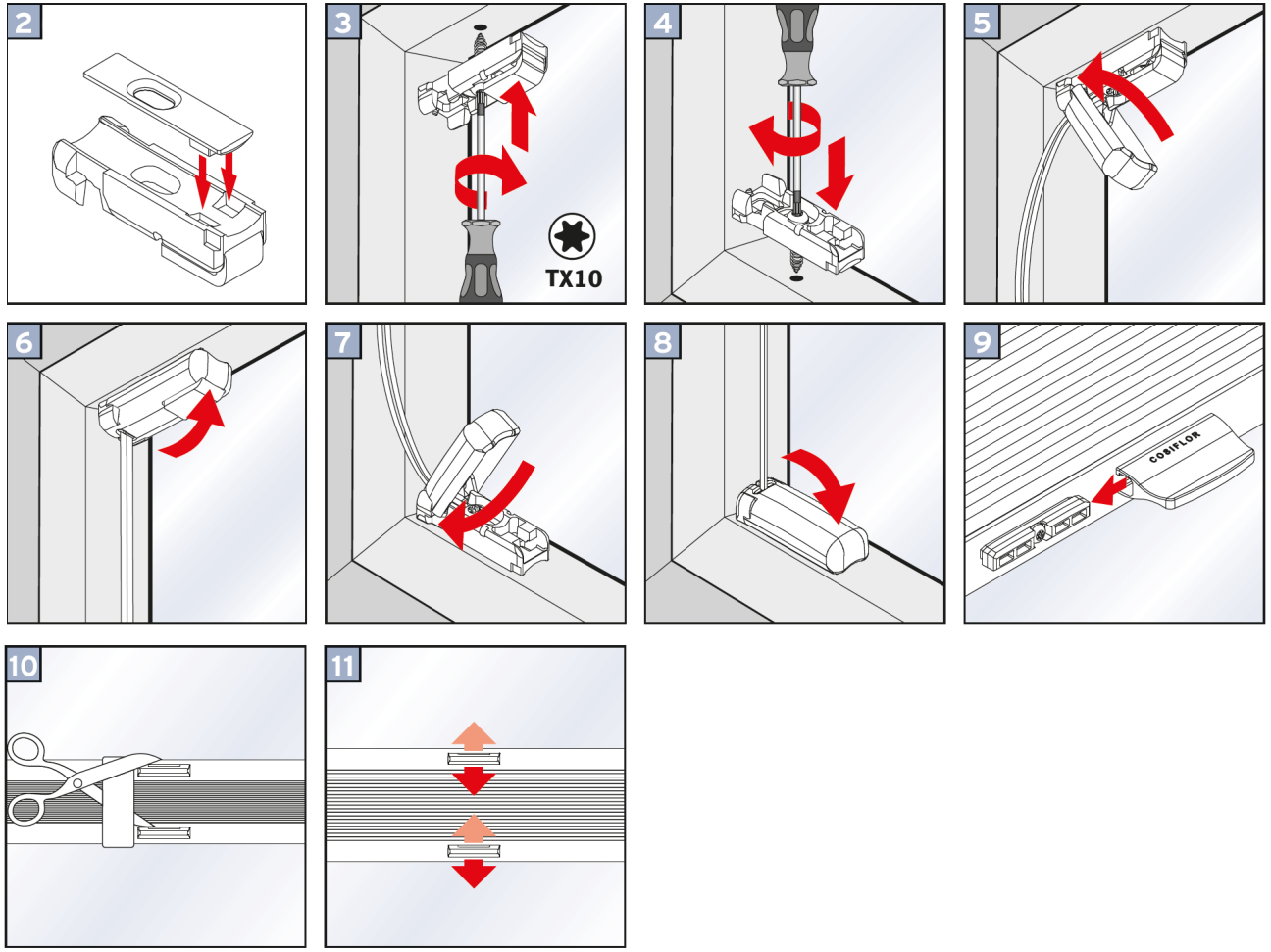

cosiflor® VS2 - Montage Glasleisten frontseitig mit Glasleistenwinkel S420

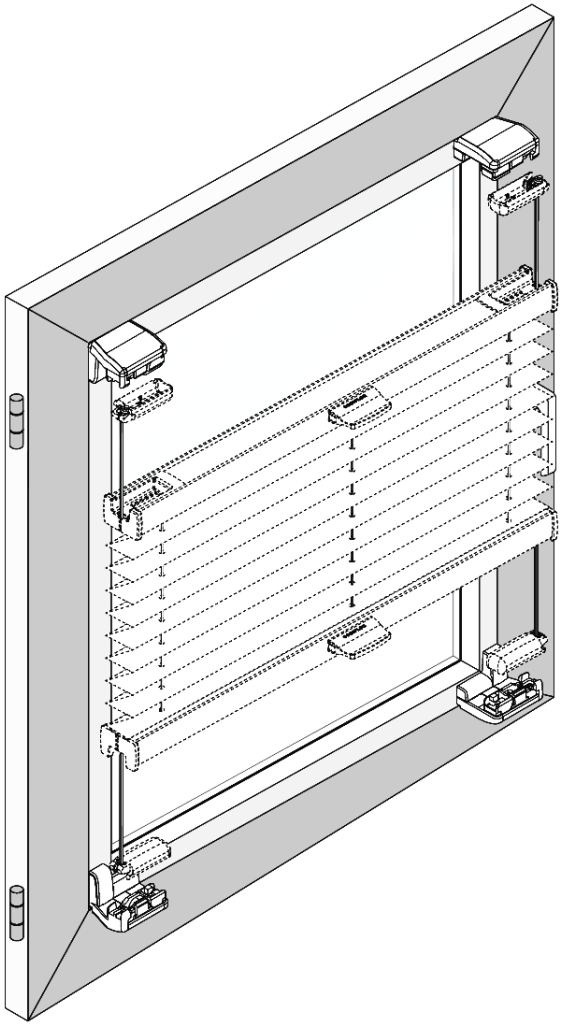

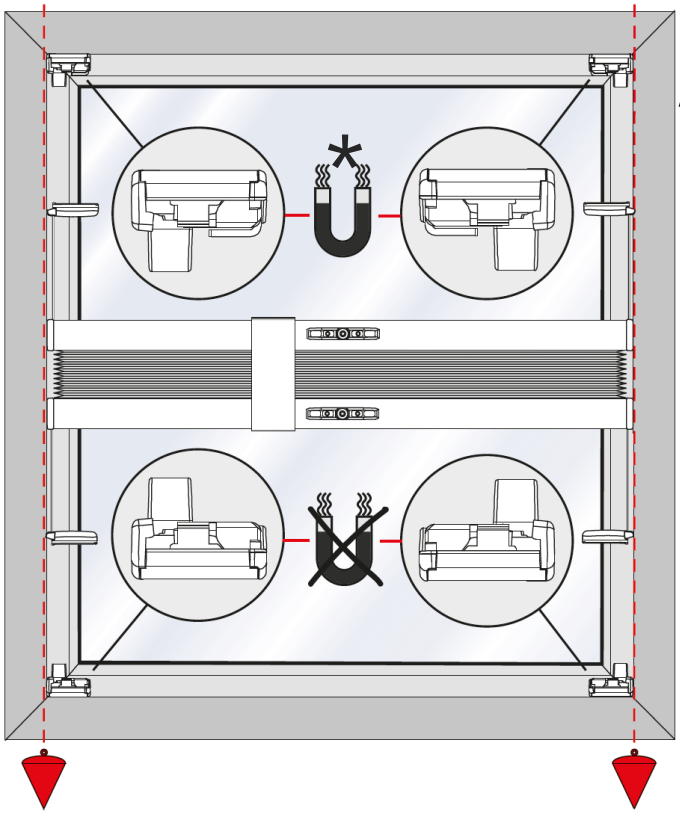

*Optional - Wenn Sie die magnetische Verrastung bestellt haben. Bitte die magnetischen Spannschuhe OBEN befestigen!

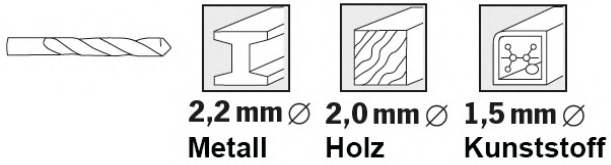

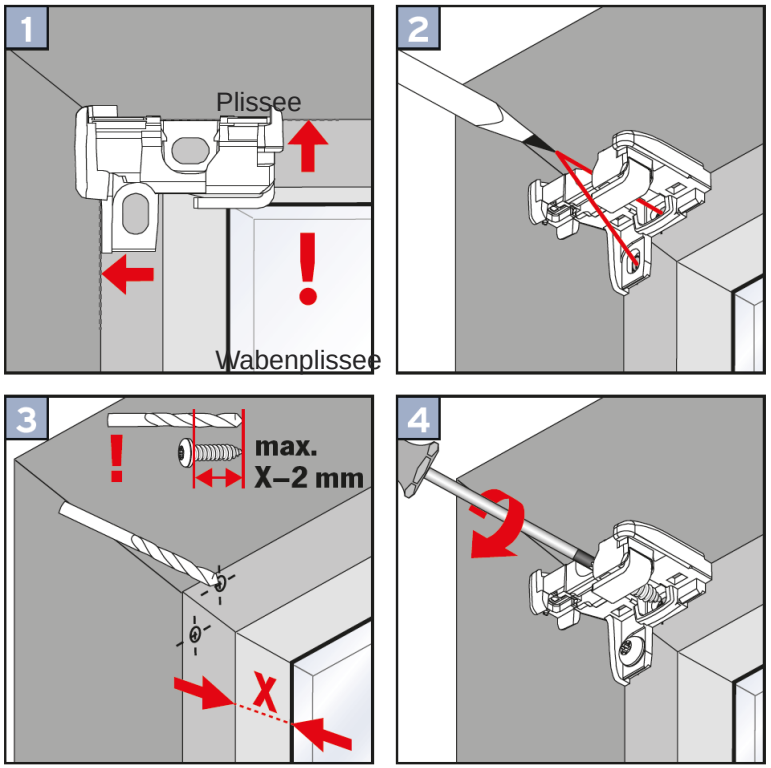

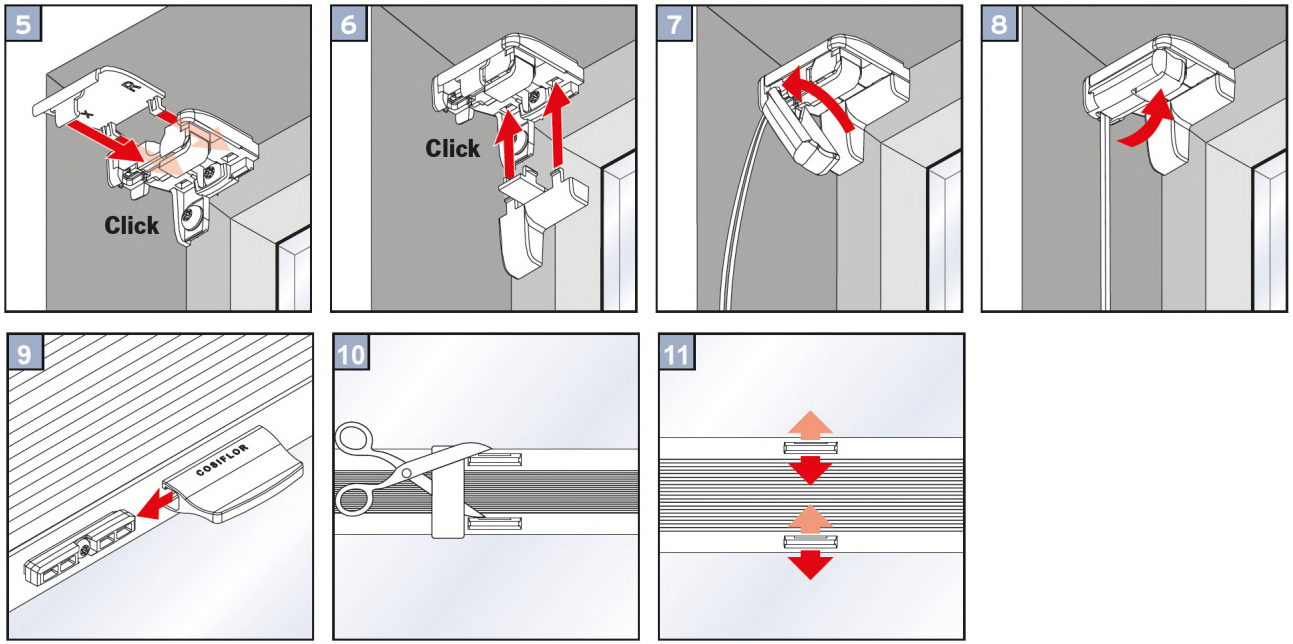

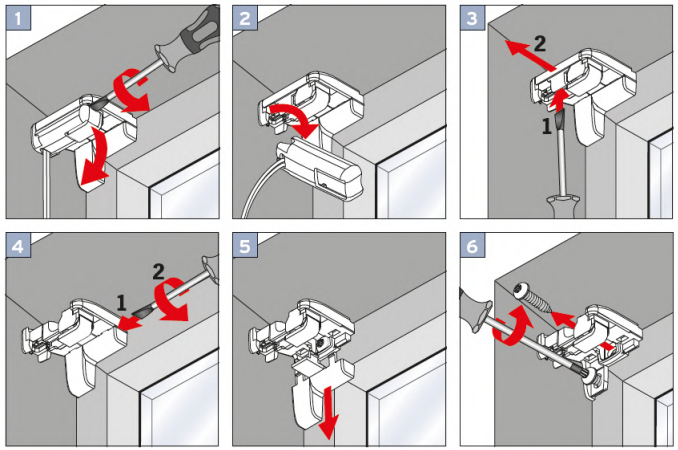

Demontage Information

cosiflor® VS2 - Montage Fensterrahmen verschraubt mit Spannschuhwinkel S410

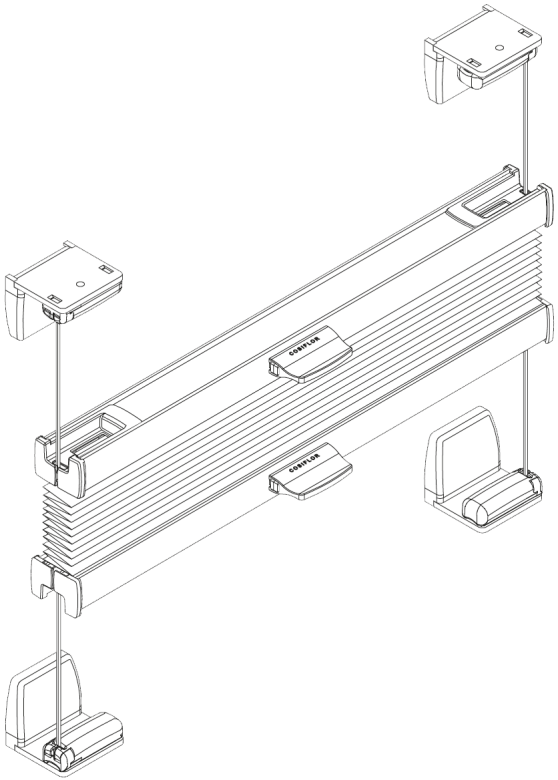

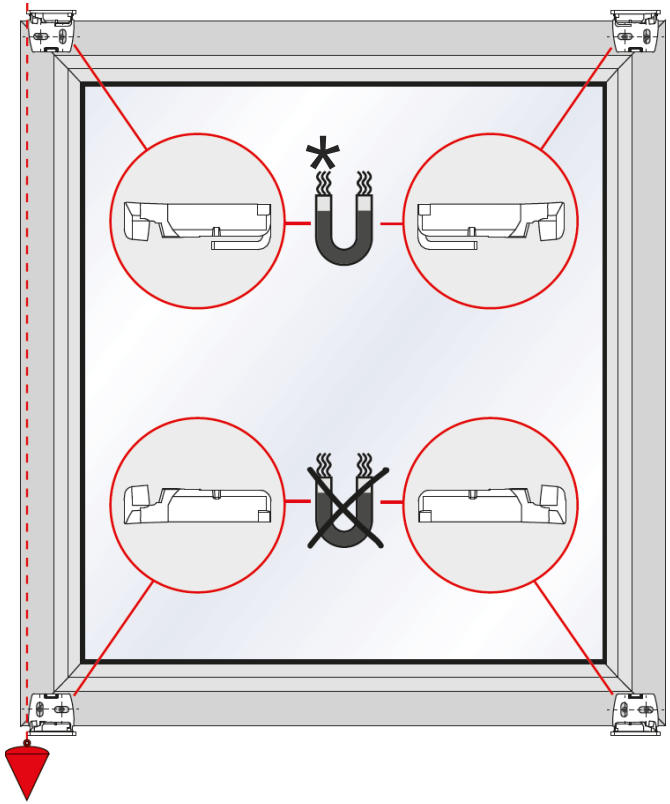

Position der Spannschuhwinkel entsprechend bestellter Anlagengröße gemäß Aufmaß

*Optional - Wenn Sie die magnetische Verrastung bestellt haben. Bitte die magnetischen Spannschuhe OBEN befestigen!

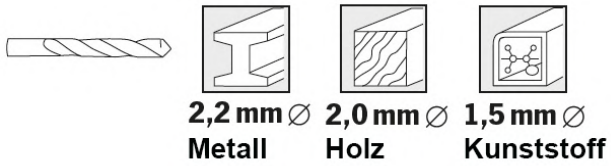

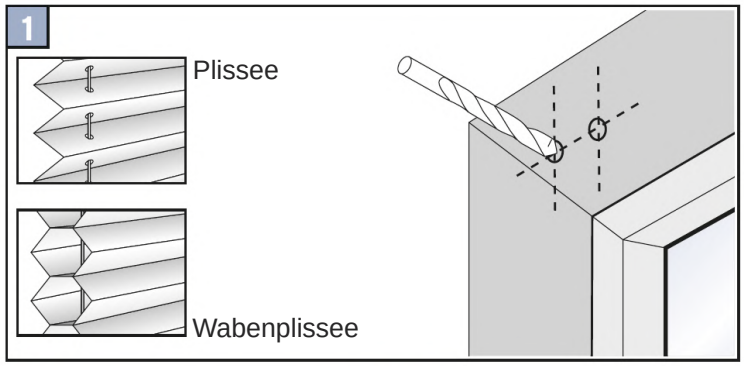

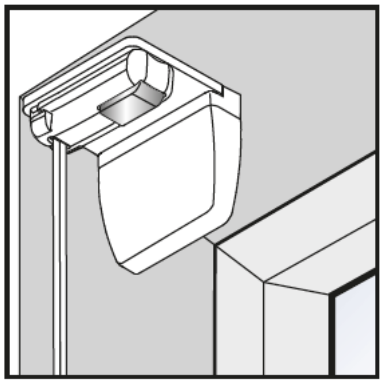

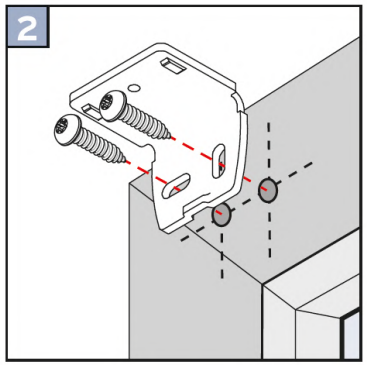

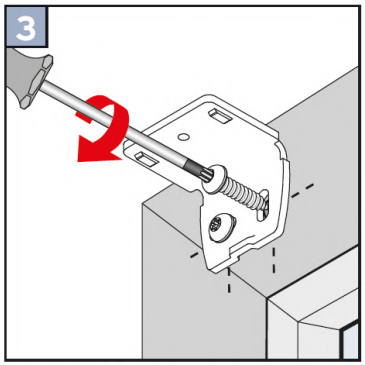
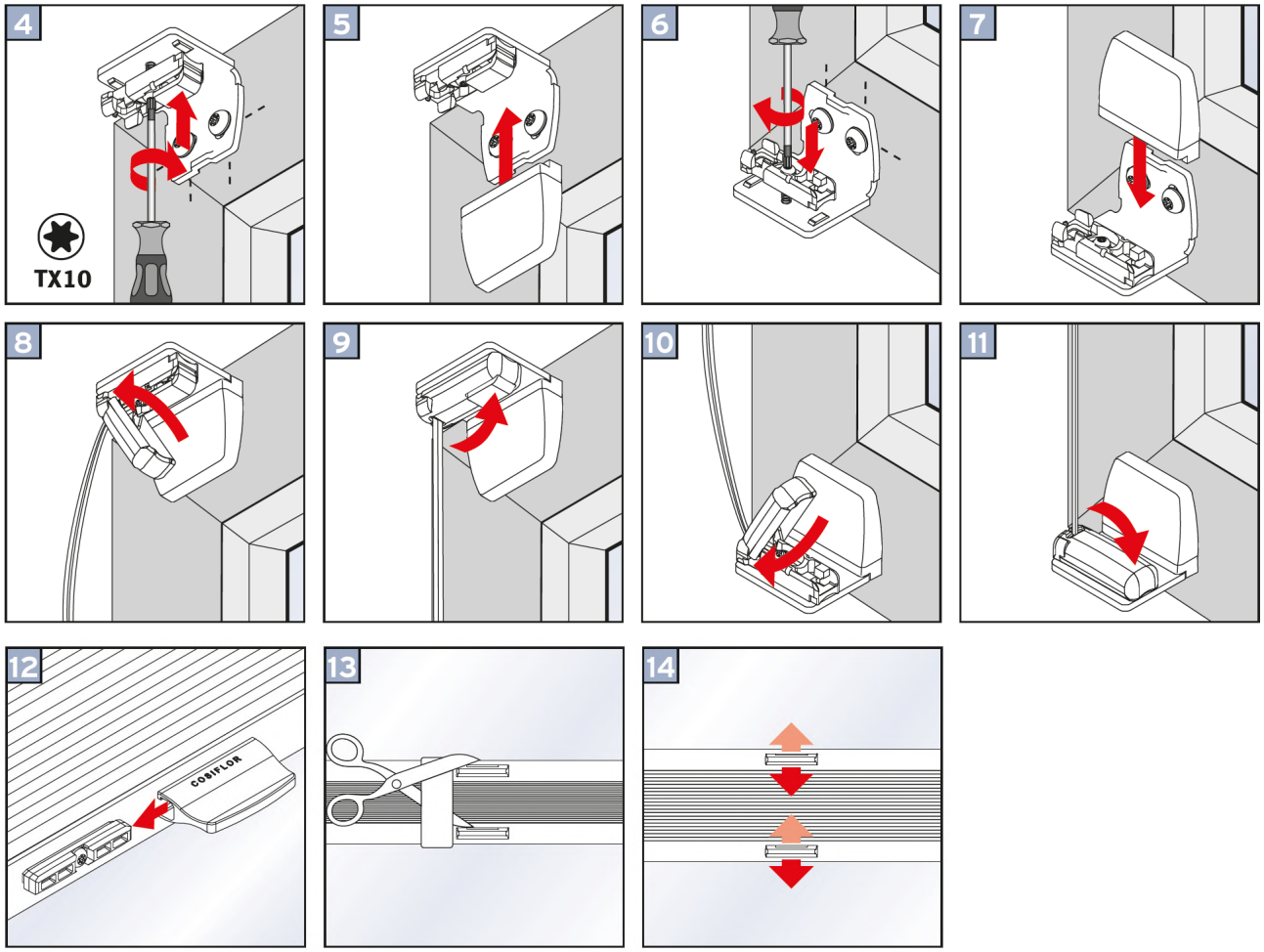
cosiflor® VS2 - Montage Fensterrahmen verschraubt mit Spannschuhwinkel S410