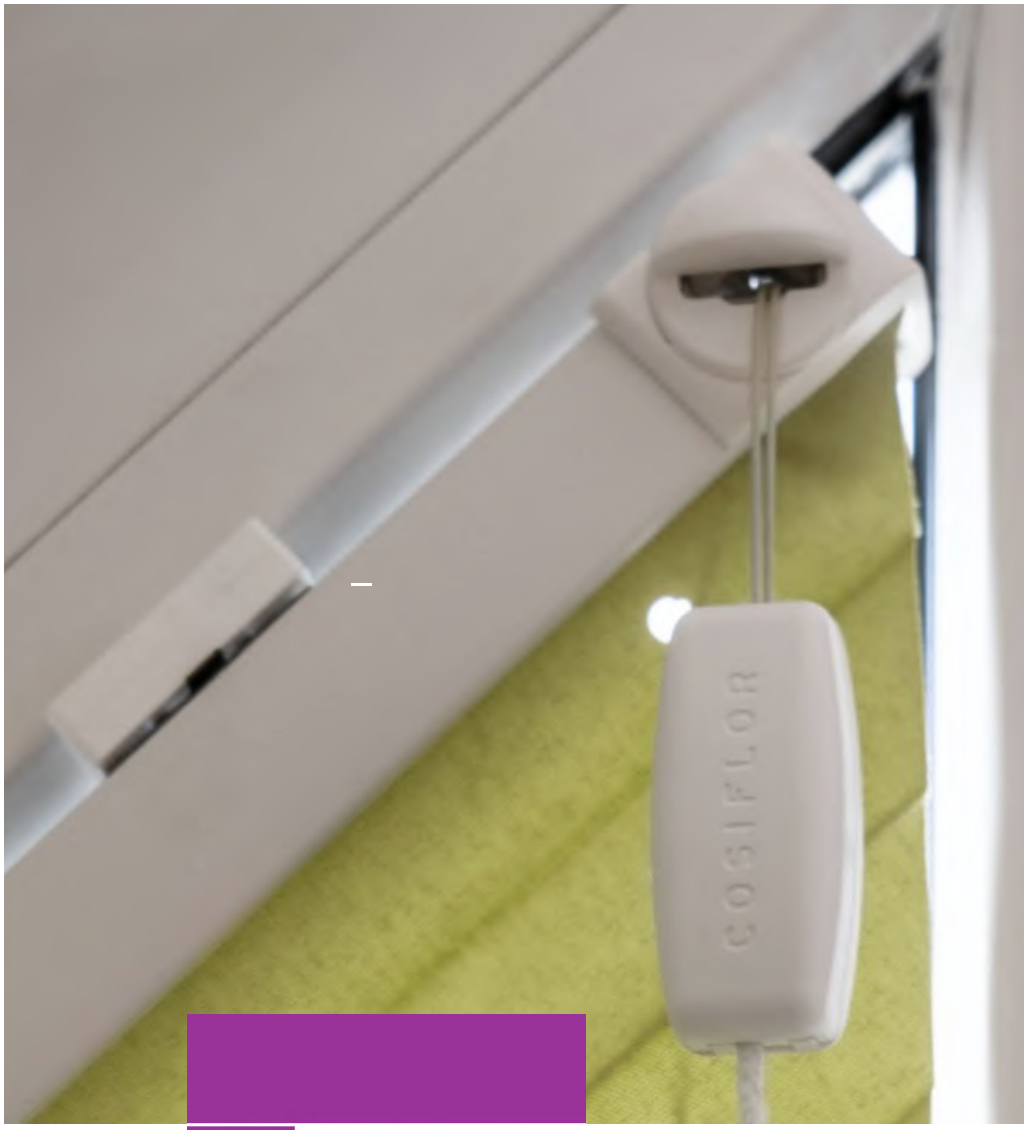

myfaltstores
Die PlisseeMACHER

Sondermodell FSlope2 cosiflor®

Plissee im Wunschmaß

Systemtechnik
Cosiflor® Systemtechnik. Die marktführende Technik für Plissee der Premiumklasse. Ausgereift, bewährt, wartungsfrei und innovativ. Ansprechendes modernes Design. Eine Systemtechnik mit höchsten Qualitätsansprüchen die diesen auch gerecht wird.

Schienenprofil
Aluminium stranggepresst, silber E6EV1 eloxiert, schwarzbraun matt, anthrazit matt oder weiß matt pulverbeschichtet. Mit entsprechend farblich passenden seitlichen Kunststoffendkappen (grau, schwarz, anthrazit, weiß) geschlossen. Stoffbreite = Schienenprofilbreite, die seitlichen Endkappen stehen über (LI+RE jeweils nur 1mm).

Bedienung
Zwei Schnurzüge links und rechts mit Schnurschloß. Farbe weiß (bei Schienenprofil weiß), schwarz (bei Schienenprofil schwarzbraun), anthrazit (bei Schienenprofil anthrazit) grau (bei Schienenprofil silber E6EV1). Der Stoffbehang arretiert selbsttätig über das Schnurschloß in jeder beliebigen horizontalen Position. Schnurzug auf kleinster Höhenseite zum Bedienen des geraden unteren Behangs. Schnurzug auf größter Höhenseite zum Bedienen des kompletten Behangs bis an die Schrägbreite.

Befestigung
Wahlweise mit verdeckt verschraubten Montageclip* aus VA-Edelstahl (silber), mit Wandträger (Stahl) in weiß, grau oder schwarzbraun, anthrazit pulverbeschichtet. Oder mit Klemmträgern (weiß, grau, schwarzbraun) ohne zu bohren.
*Bei Montage im schrägen Glasfalz inkl. Kunststoff-Ausgleichskeil

cosiflor® Premiumstoffe
Die Myfaltstores Kollektion beinhaltet ausschließlich hochwertige Stoffe mit einer Faltentiefe von 20mm bei den klassischen Plisseestoffen und einer Faltentiefe von 25mm bei den Wabenstoffen. Faltenfest und mit hoher Lichtechtheit.

Produkthinweise
Für Fensterrahmen und Glas dürfen keine scharfen bzw. alkalischen Reinigungsmittel verwendet werden, die mit dem Stoff direkt oder indirekt (Schwitzwasser) in Verbindung kommen. Bei unzureichender Be- und Entlüftung kann es zu Kondenswasserbildung kommen. Keine Gewährleistung übernehmen wir für Stoffbeschädigungen die durch Tropfwasser oder Fliegenexkremente entstehen. Für Glasschäden, die nach dem Plissee-Einbau auftreten, können keine Garantieansprüche geltend gemacht werden.

Einsatzbereich
Faltstore Plissees sind NUR für den Einsatz in beheizten Wohnräumen geeignet. NICHT geeignet für den Einsatz im Aussenbereich (z.B. in offenen oder teil- bzw. vollverglasten Überdachungen), für Schwimmbäder sowie Gewächshäuser und unter Doppelstegplatten bzw. Kunststoffverglasungen. Hierfür kann keine Gewährleistung übernommen werden.

Bedienung
Für eine dauerhafte Plissierung ist es notwendig die Anlage regelmäßig zu bedienen und über längere Zeit auch einmal zusammengefaltet zu belassen. Besonders, wenn die Anlage hohen Temperaturen (Südfenster) ausgesetzt ist, ist dieser Gebrauch wichtig um die Plissierung zu unterstützen.
Maßanfertigung! Jede bestellte Anlage wird exakt im Kundenmaß angefertigt. Die Anlage kann weder umgetauscht noch zurückgenommen werden.

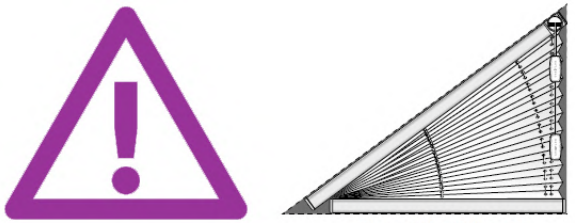

Beispiel Typ F Slope 3

Aufgrund der Profillage ergeben sich in den Eckbereichen Flächen, die nicht abgedeckt werden!

Je nach Winkel und Anlagentyp variieren diese Flächen und sind kein Grund zur Beanstandung.

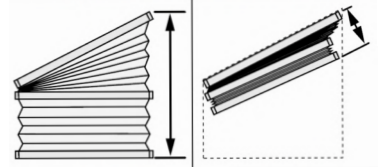

Anlagenhöhe	Pakethöhe
50 cm	ca. 6 cm
100 cm	ca. 7 cm
150 cm	ca. 8 cm
200 cm	ca. 9 cm
260 cm	ca. 10 cm

Technische Änderungen ohne Vorankündigung vorbehalten

Plissees mit Schnurzugbedienung

für rechteckige, senkrechte Fenster

Schiene weiß matt

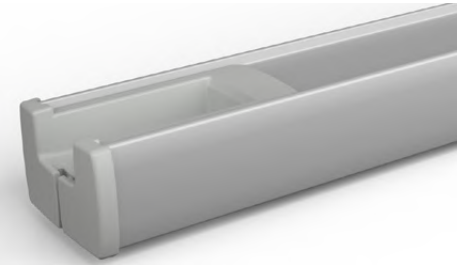

Schiene silber eloxiert

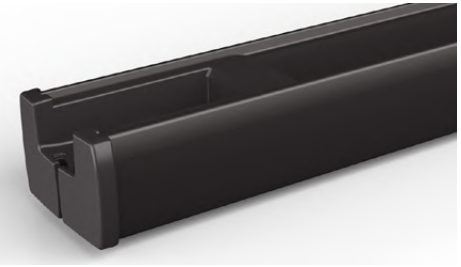

Schiene schwarzbraun matt

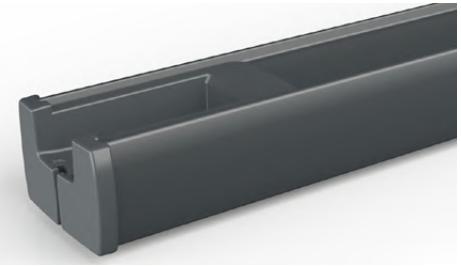

Schiene anthrazit matt

Myfaltstores FSlope2 mit Schnurzug

für senkrechte Fenster

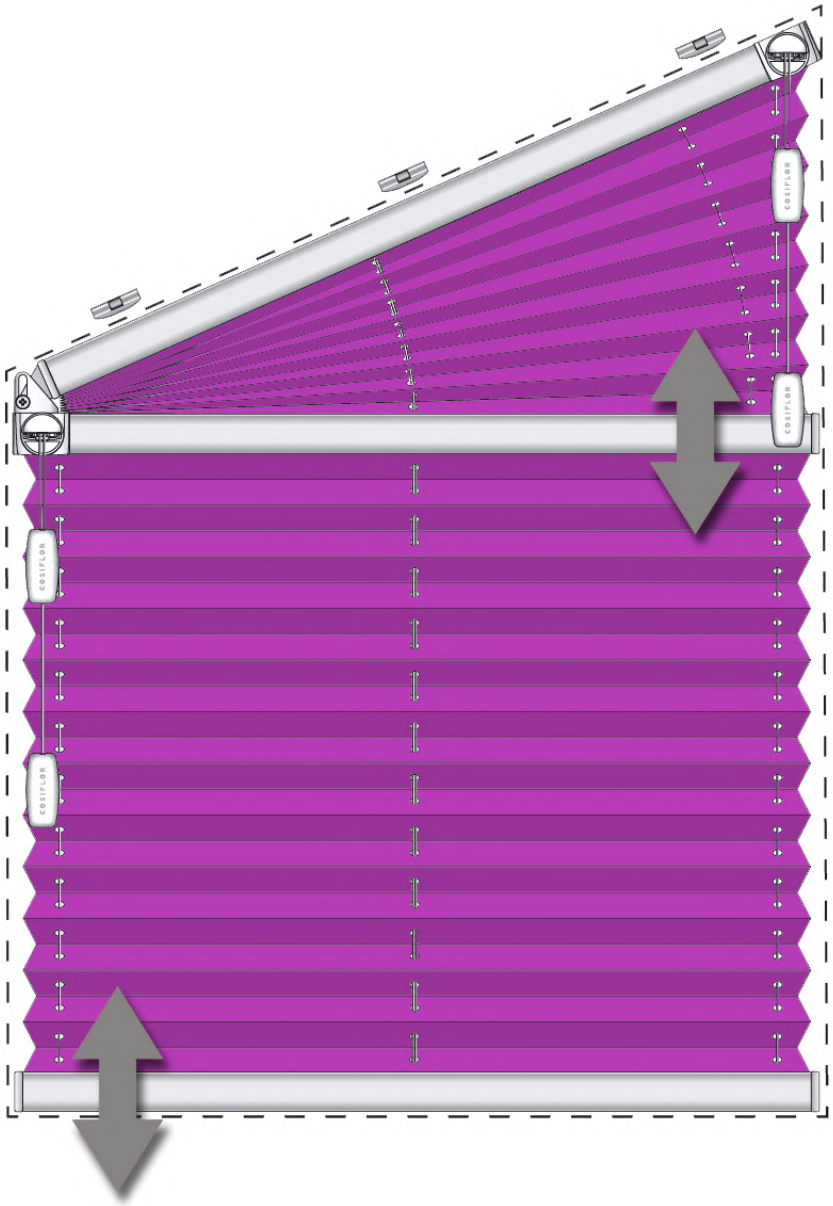

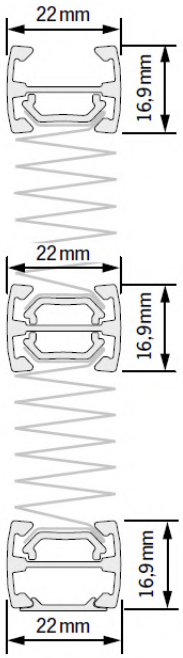

Stoffbreite = Schienenbreite

Endkappen stehen über!

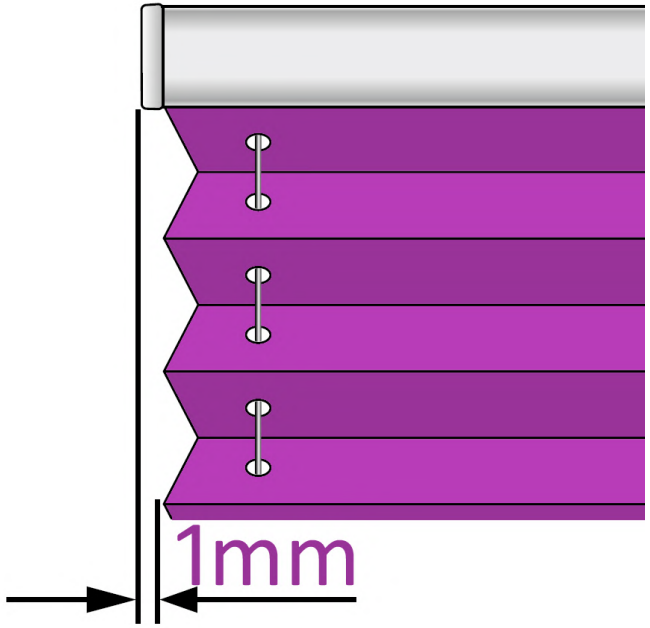

Breite (B)	min.	30 cm
bis 15° Winkel	max.	220 cm
bis 30° Winkel	max.	190 cm
bis 45° Winkel	max.	160 cm
bis 50° Winkel	max.	145 cm
Schräge Breite	max.[1]	230 cm
Höhe 1 (H 1)	min.	30 cm
	max.	260 cm
Höhe 2 (H 2)	min.	10 cm
Winkel (W)	min.	5°
	max.	50°

[1] abhängig von der Stoffbreite

Plissees mit Schnurzugbedienung

MONTAGE Varianten

Im Glasfalz

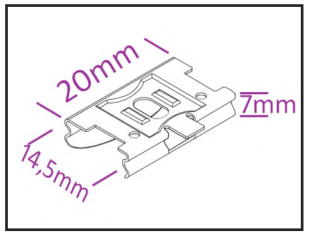

Clip D100
silber
Befestigung
Schienenprofil oben
(verdeckt)
Mind.Falztiefe*
15mm erforderlich

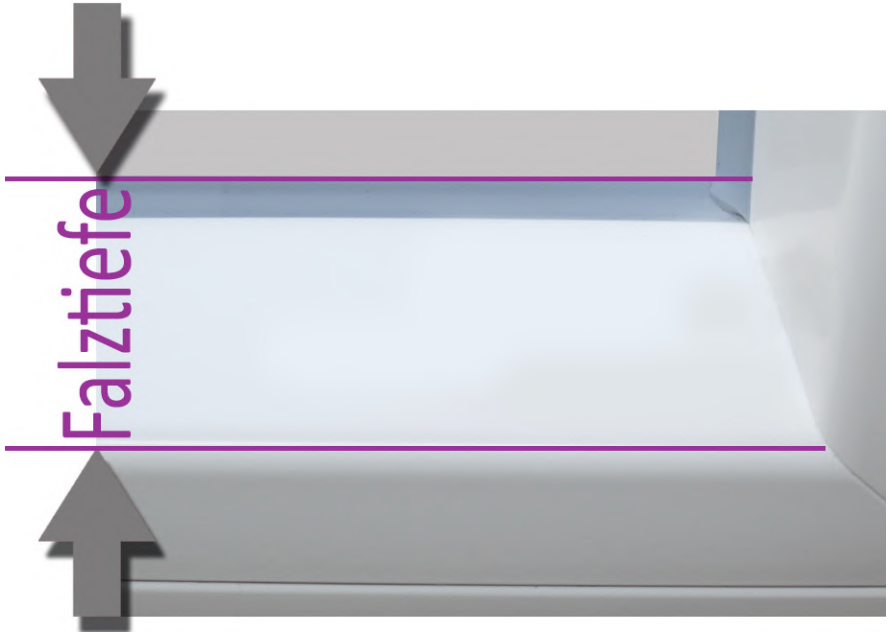

Falztiefe = von Glas bis Vorderkante Glasleiste
* bei Wabenplissee 20mm

Auf den Rahmen

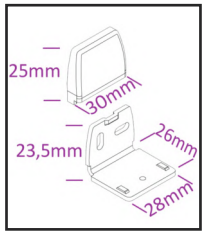

Wandwinkel
W101
weiß, grau,
schwarzbraun,
anthrazit

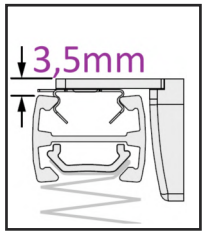

Winkelträger Clip
W101

Fensterflügel ohne zu bohren

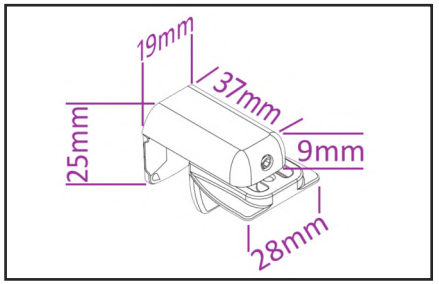

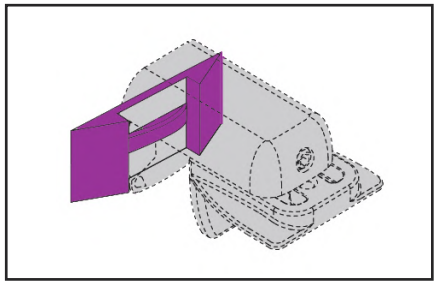

Klemmträger für
Kunststoff-Fenster
K100
inkl. Dichtungspad
(lila dargestellt)
weiß, grau, schwarzbraun
Aufbauhöheträger 9mm

myfaltstores
Die PlisseeMACHER

RICHTIG MESSEN

Verspannte Plissees mit Griffbedienung

Im Glasfalz

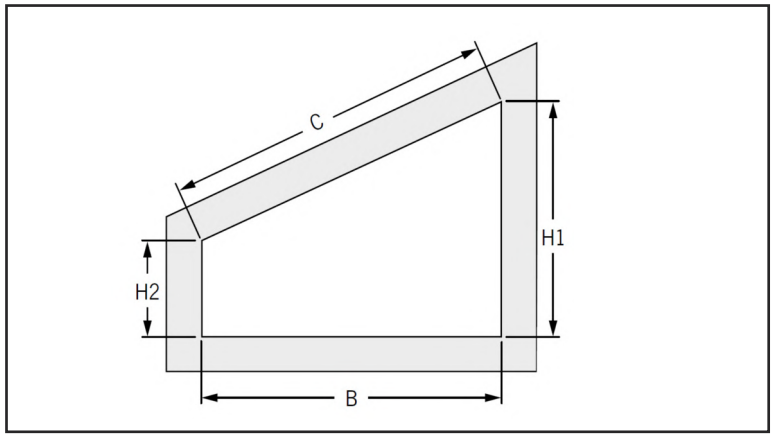

LIchte Maßangabe
(Glas inkl. Gummidichtung)

Breite B unten
Höhe H1 und H2
angeben

Kontrollmaß Schrägbreite C

Angabe Glasfalzausführung
gerade oder schräg

Fensterflügel ohne zu bohren

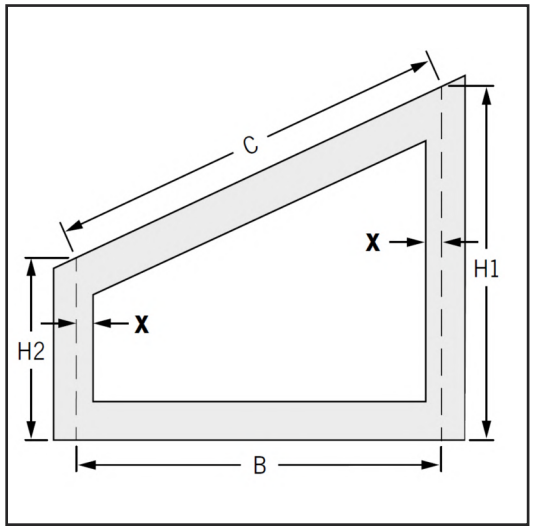

Fertigmaße

Breite B unten = Bestellbreite

Bestellhöhe
H1 abzgl. -1cm
H2 abzgl. -1cm

Auf den Rahmen

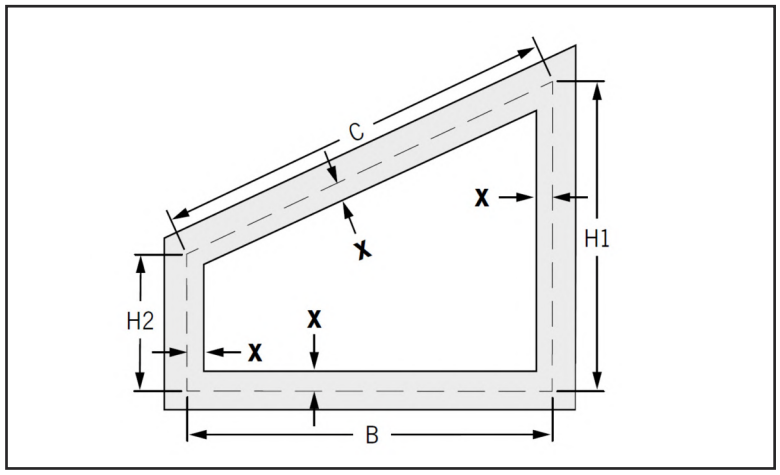

Fertigmaße

Breite B unten
Höhe H1 und H2
angeben

X = gewünschter Überstand

Alle Maße einschließlich des gewünschten Überstands (X) angeben.

X bei Befestigungsschienen
min. 25 mm (= Höhe des Wandträgers)

Hinweise

- Höhenmaß
  = Oberkante Profil
- Deckenträger und Winkel benötigen zusammen weitere 3,5 mm.

myfaltstores
Die PlisseeMACHER

Plissee mit Schnurzug

HINWEIS
Schnurzug

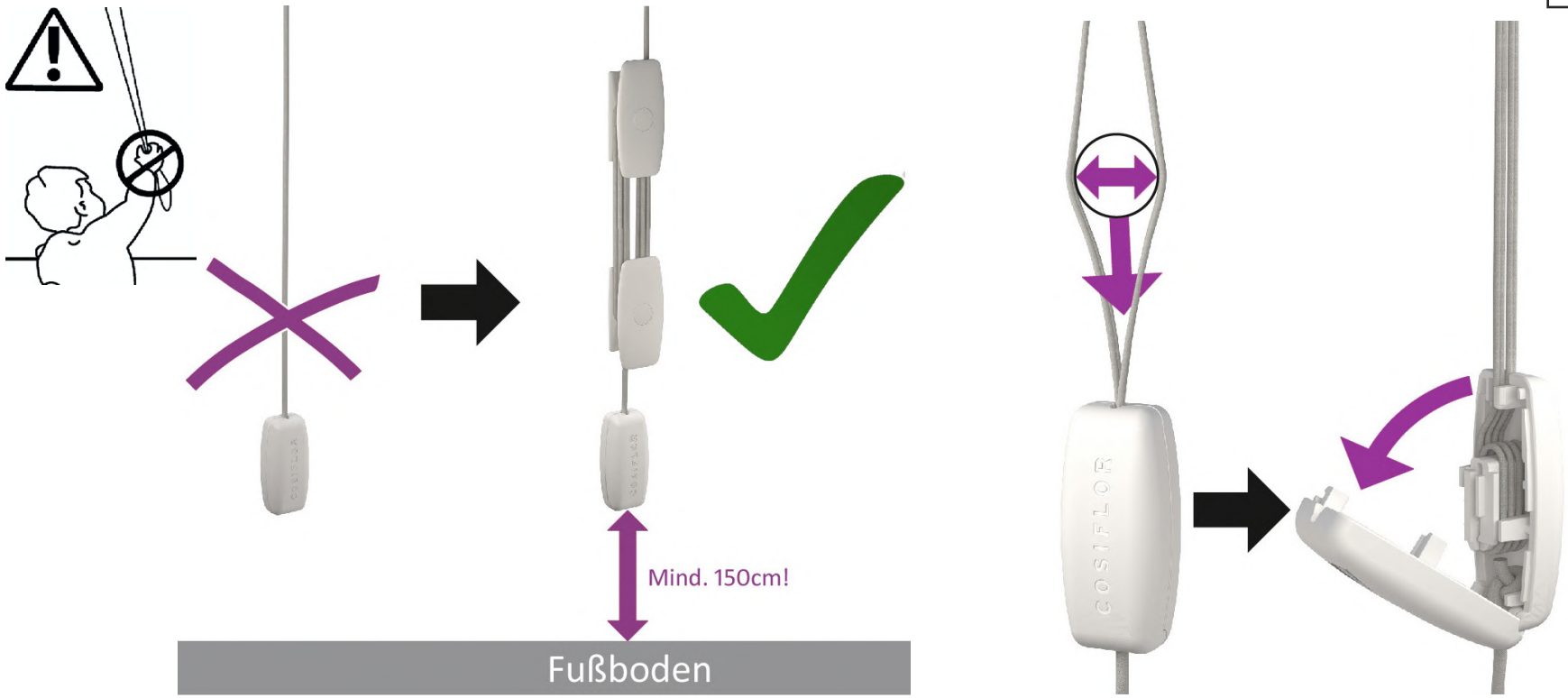

Bei Schnurzugbedienten Anlagen müssen grundsätzlich Schnurwickler montiert werden. Die Montage des Schnurwicklers muss so erfolgen, dass die Unterkante der Schnurquaste mind. 150cm vom Boden entfernt ist. Die Sicherheitsschnurquaste öffnet sich, sobald die Schnüre 60mm auseinandergezogen werden und gleichzeitig mit 6kg belastet werden. Der Zusammenbau kann anschließend selbstständig gemäß Montageanleitung vorgenommen werden.

Kleinkinder können sich unter Umständen in den Schlaufen von Schnüren zur Bedienung der Fensterverkleidung verfangen und würgen. Es besteht die Gefahr, dass sie sich Schnüre um den Hals wickeln.
- Schnüre aus der Reichweite von Kleinkindern halten
- Kinderbetten sollten sich nicht in der Nähe von Bedienschnüren befinden
- Schnüre nicht zusammenbinden
- Sicherheitsvorrichtungen gemäß Montageanleitung installieren

myfaltstores
Die PlisseeMACHER

HINWEIS
Montage

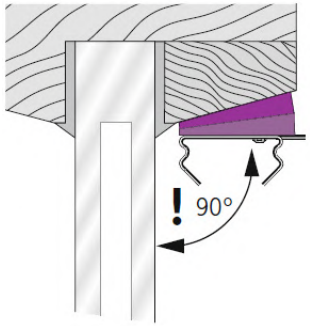

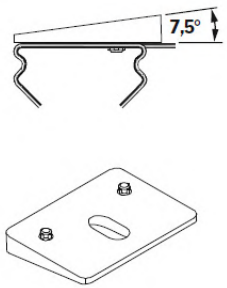

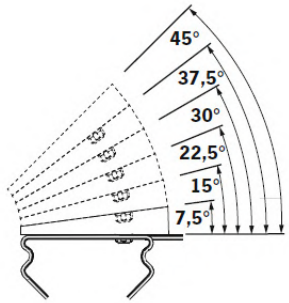

Die Montage in einem schrägen Glasfalz muss unbedingt mit Ausgleichskeilen erfolgen, da sonst die mittlere Bewegungsschiene in den Raum steht! Ausgleichskeil 7,5°, Adaptierbar bis 45.°

Ausgleichskeil verfügbar in weiß, grau und schwarzbraun

myfaltstores
Die PlisseeMACHER