myfaltstores

COSIFLOR Faltstores

Einfach und entspannt richtig messen

Montage in die gerade Glasleiste

Montage in die schräge Glasleiste

Montage in die runde Glasleiste

Montage auf die Glasleiste

Montage auf den Rahmen

Montage auf den Kunststoff-Fensterflügel mit Klemmträger

und entspannt einfach montieren mit der jedem myfaltstore beiliegenden Montageanleitung

myfaltstores COSIFLOR

Aufmaßblatt Modell VS2 Montage in den Glasfalz - Glasleiste gerade

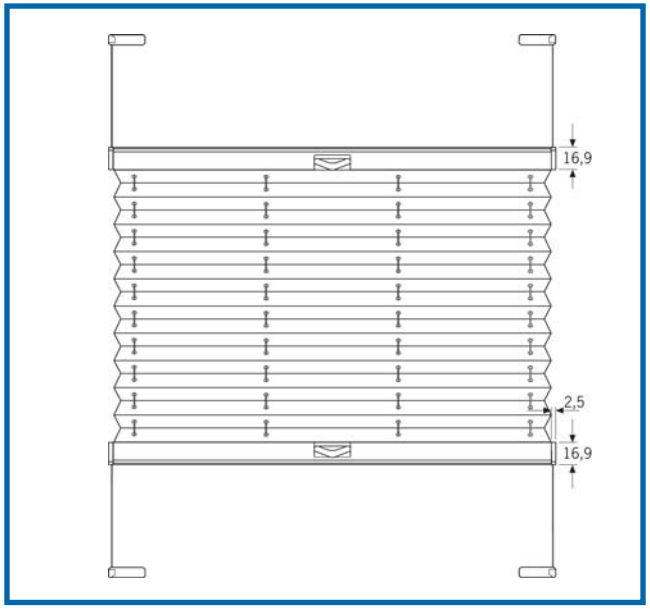

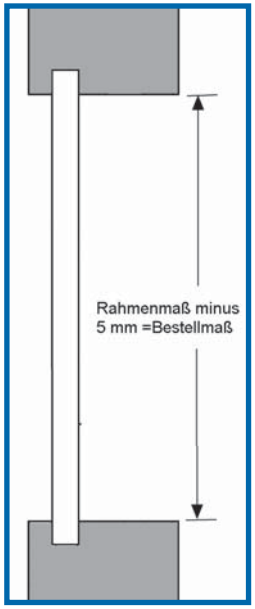

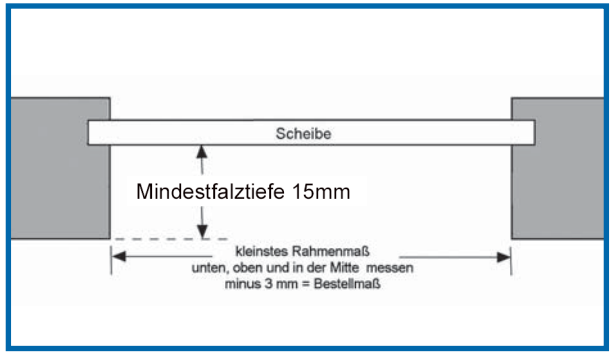

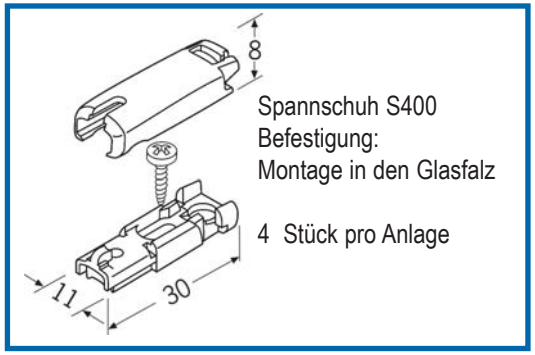

Spannschuh S400
Befestigung:
Montage in den Glasfalz

4 Stück pro Anlage

Menge	Stoff-Nr.	Profilfarbe	Breite Rahmenmaß gemessen	**Bestellbreite in cm**	Höhe Rahmenmaß gemessen	**Bestellhöhe in cm**	Position Raum

Jeder Faltstore ist eine Maßanfertigung. Er kann weder umgetauscht noch zurückgenommen werden. Technische Änderungen ohne Vorankündigung sind vorbehalten.

myfaltstores COSIFLOR

Aufmaßblatt Modell VS2 Montage in den Glasfalz - Glasleiste abgeschrägt

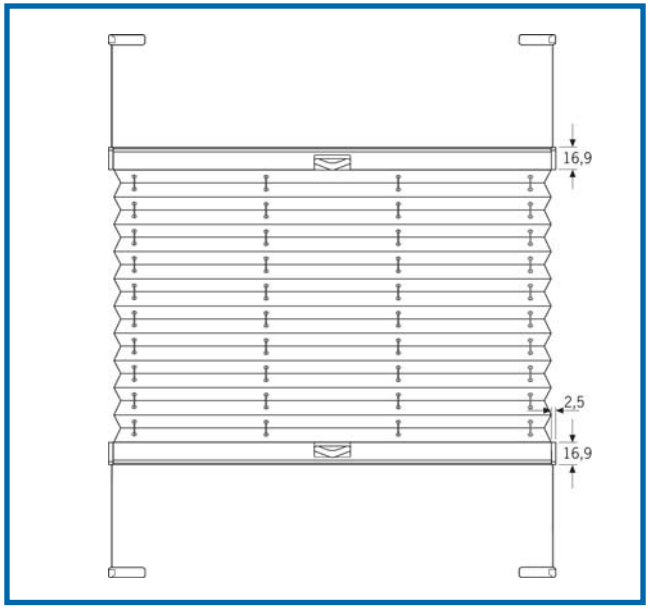

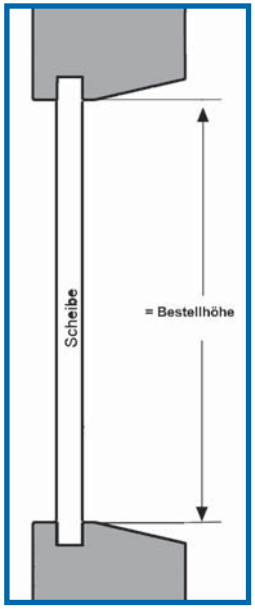

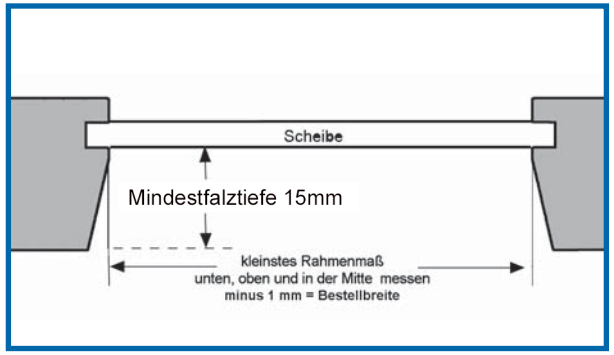

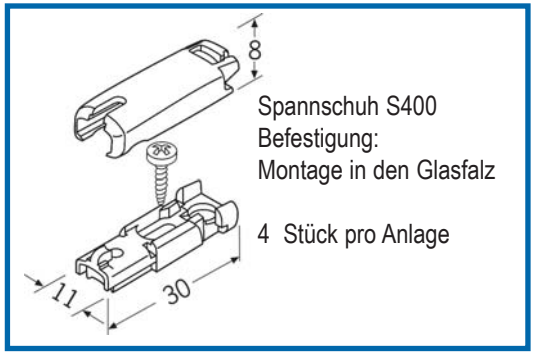

Menge	Stoff-Nr.	Profilfarbe	Breite Rahmenmaß gemessen	**Bestellbreite in cm**	Höhe Rahmenmaß gemessen	**Bestellhöhe in cm**	Position Raum

Jeder Faltstore ist eine Maßanfertigung. Er kann weder umgetauscht noch zurückgenommen werden. Technische Änderungen ohne Vorankündigung sind vorbehalten.

myfaltstores COSIFLOR

Aufmaßblatt Modell VS2 Montage in den Glasfalz - Glasleiste abgerundet

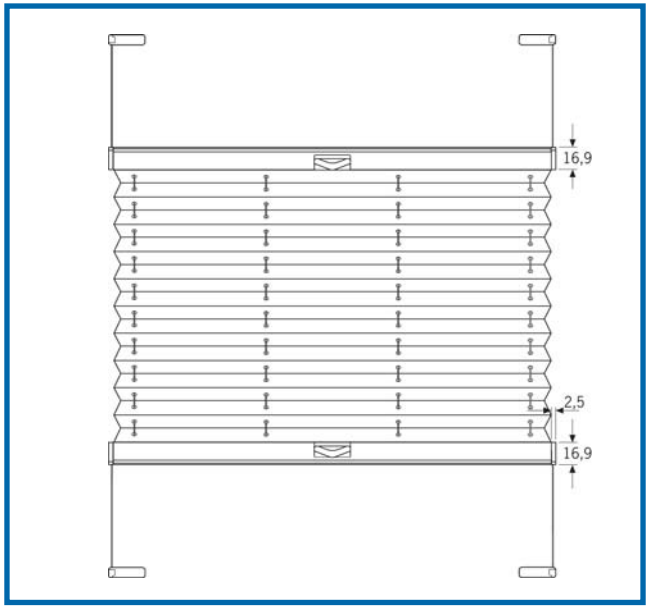

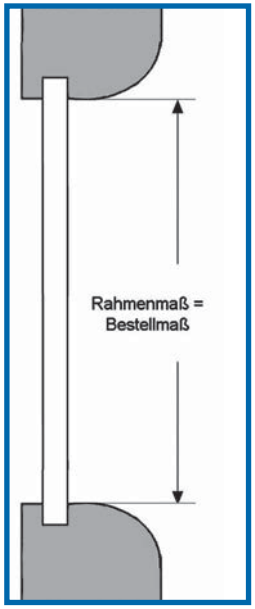

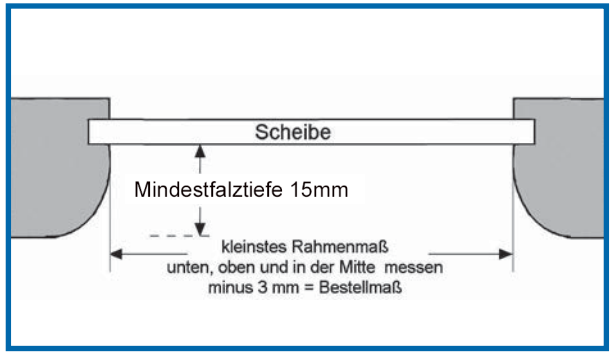

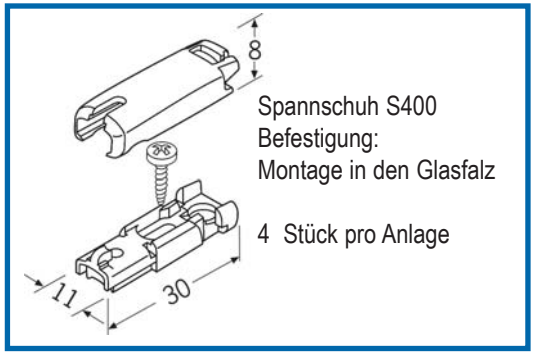

Menge	Stoff-Nr.	Profilfarbe	Breite Rahmenmaß gemessen	**Bestellbreite in cm**	Höhe Rahmenmaß gemessen	**Bestellhöhe in cm**	Position Raum

Jeder Faltstore ist eine Maßanfertigung. Er kann weder umgetauscht noch zurückgenommen werden. Technische Änderungen ohne Vorankündigung sind vorbehalten.

myfaltstores COSIFLOR

Aufmaßblatt Modell VS2 Montage auf die Glasleisten

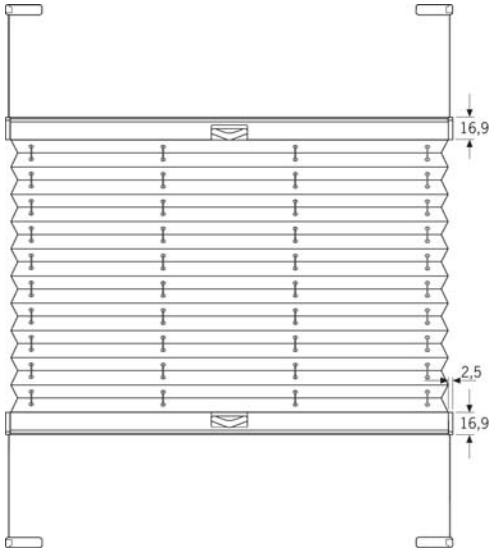

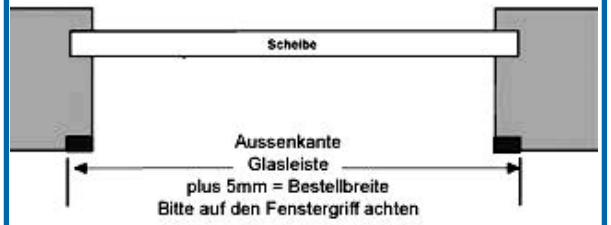

Falzwinkel für Spannschuh S420
Montage auf die Glasleiste

4 Stück pro Anlage

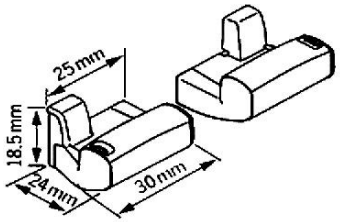

Menge	Stoff-Nr.	Profilfarbe	Aussenkante Breite Glasleisten	**Bestellbreite in cm**	Aussenkante Höhe Glasleisten	**Bestellhöhe in cm**	Position Raum

Jeder Faltstore ist eine Maßanfertigung. Er kann weder umgetauscht noch zurückgenommen werden. Technische Änderungen ohne Vorankündigung sind vorbehalten.

myfaltstores COSIFLOR

Aufmaßblatt Modell VS2 Montage auf den Rahmen

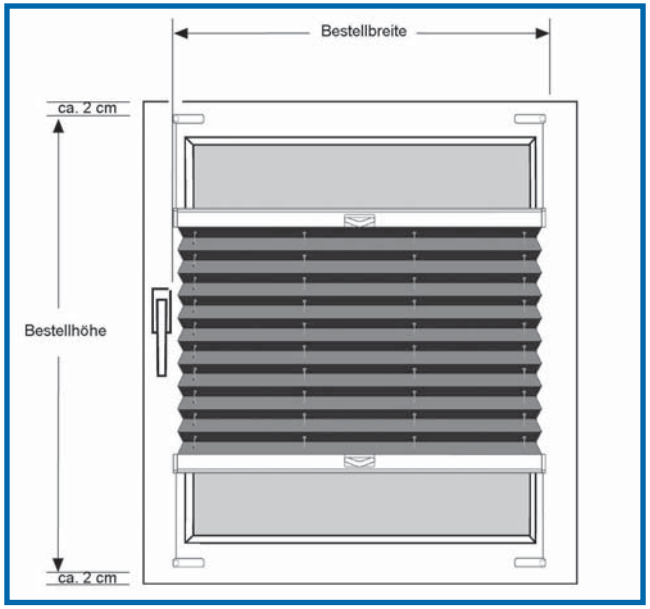

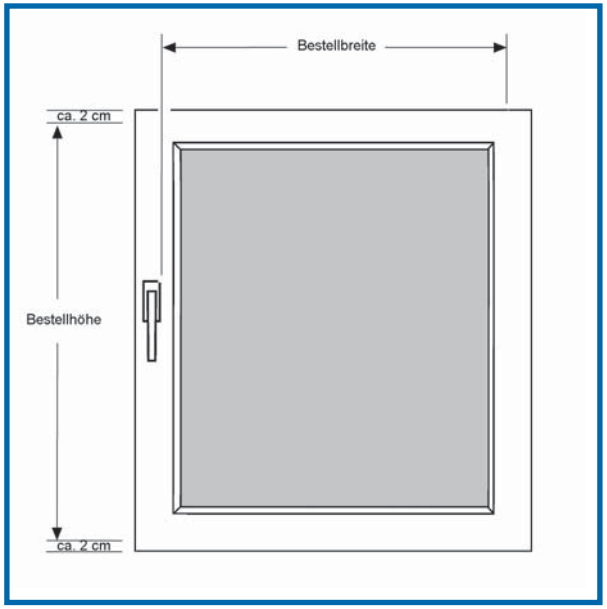

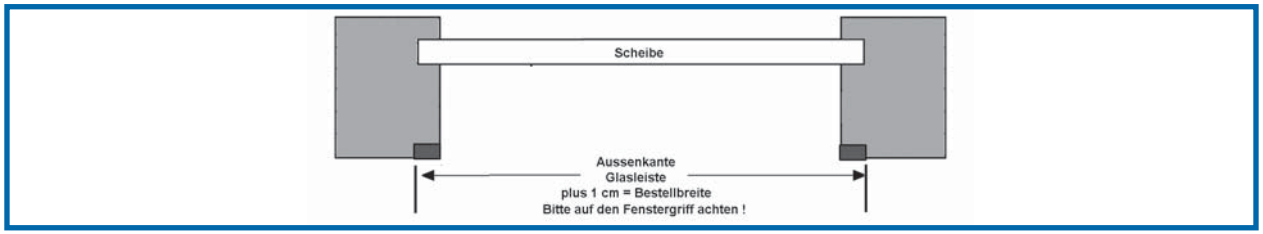

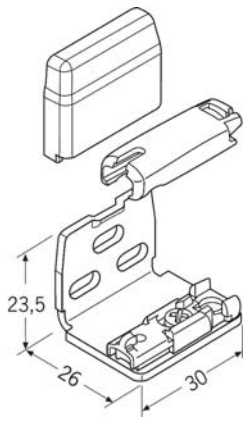

Spannschuhwinkel S410
Monntage auf den Rahmen

Besfestigung Spannschnur
links und rechts unten
und
links und rechts oben

Menge	Stoff-Nr.	Profilfarbe	Aussenkante Breite Glasleisten	**Bestellbreite in cm**	Höhe Flügelmaß gemessen	**Bestellhöhe in cm**	Position Raum

Jeder Faltstore ist eine Maßanfertigung. Er kann weder umgetauscht noch zurückgenommen werden. Technische Änderungen ohne Vorankündigung sind vorbehalten.

Aufmaßblatt Modell VS2 Montage mit Klemmträgern ohne bohren auf den Flügel

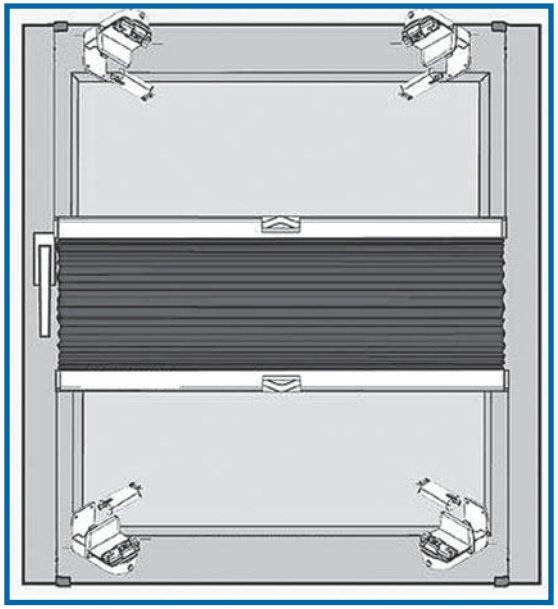

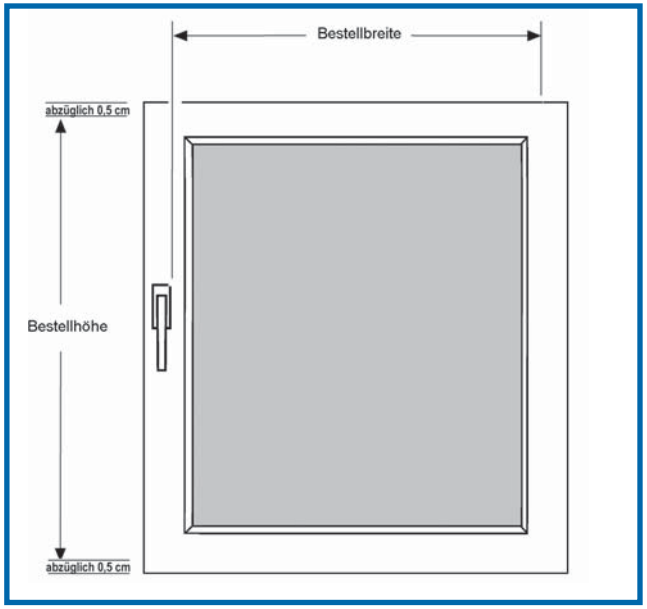

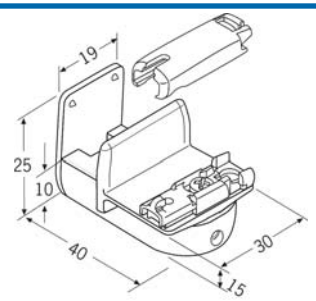

Klemmträger K110
für **Kunststoff-Fenster**

Befestigung Spannschnur
oben links und rechts
sowie
unten links und rechts

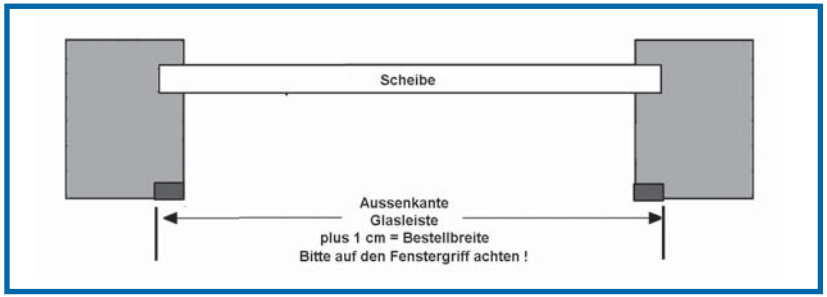

Bestellhöhe = lichte Flügelmaß Höhe abzüglich 1cm
(05,cm oben / 0,5cm unten)

Menge	Stoff-Nr.	Profilfarbe	Aussenkante Breite Glasleisten	**Bestellbreite in cm**	Höhe Flügelmaß gemessen	**Bestellhöhe in cm**	Position Raum

Jeder Faltstore ist eine Maßanfertigung. Er kann weder umgetauscht noch zurückgenommen werden. Technische Änderungen ohne Vorankündigung sind vorbehalten.